Krbová kamna
Krbové kachle
HEARTH

almeva®
SWISS GAS FLUE SYSTEMS

hearth®



ALMEVA EAST EUROPE a.s. / ALMEVA SLOVAKIA s.r.o.



hearth®

Krbová kamna



Krbová kamna ALMEVA Hearth představují spojení dokonalého designu, nadčasového prvku pro interiér a nabízejí vysoký komfort, spolehlivost a eleganci. Nově nabídka zahrnuje 14 typů krbových kamen, vybrané z nich mají koncentrické připojení.



Koncentrické připojení umožňuje přivádět spalovací vzduch komínovým tělesem přímo do topeniště kamen. Kamna jsou díky tomuto jedinečnému systému vhodná pro pasivní a nízkoenergetické domy s instalovanou rekuperací, nebo pro rekonstrukce, protože není nutné zasahovat do konstrukce objektu a složitě vybudovávat potrubí pro přísun spalovacího vzduchu.

Výhody koncentrického připojení:

- Nezávislý přívod vzduchu komínovým tělesem
- Vhodné řešení u rekonstrukcí, nízkoenergetických a pasivních staveb
- Instalace bez výrazných zásahů do konstrukce
- Řešení Plug and Play: kamna jsou z výroby připravena na koncentrické připojení
- Kompletní řešení od ALMEVY: spotřebič, komín a instalace s garancí ceny



Kamna jsou vybavena celou řadou praktických a designových prvků:

Airbox
Pomocí jediné páčky lze ovládat primární a sekundární vzduch určený pro spalování. Celý systém byl navržen a dlouhodobě testován, aby vyhověl všem provozním podmínkám.

Automatické zavírání dveří
I když zapomenete zavřít dvířka kamen, automaticky se uzavírají a zamezují tak vzniku možného požáru od vylétajících jisker.

Připojení na komín
Můžete se rozhodovat mezi více možnostmi napojení na komín - kamna jsou z výroby připravena pro horní nebo zadní napojení.

Přívod vzduchu
Tři možnosti připojení nezávislého přívodu vzduchu – koncentrické, spodní, zadní.

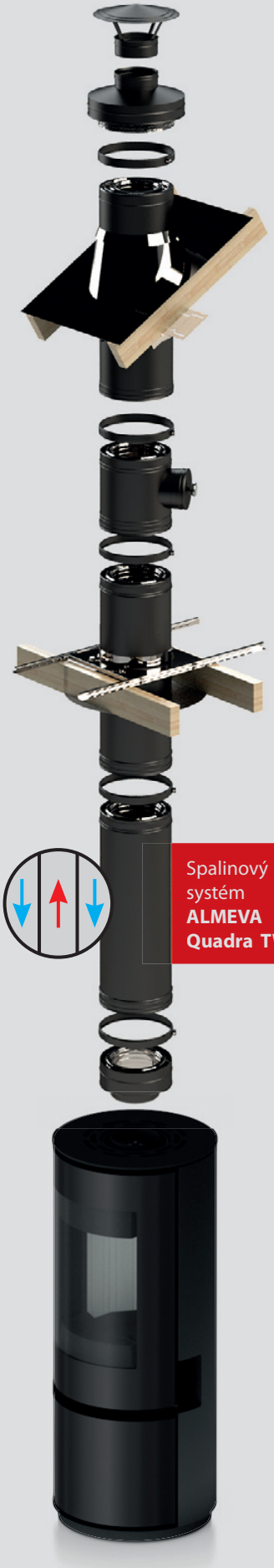

Spalinový systém **ALMEVA Quadra TW25**

Scintilla glass

Kód výrobku: IBFPSGC6

Univerzální krbová kamna jsou vhodná do jakéhokoli interiéru s možností umístění do středu místnosti. Jejich použití je vzhledem k vlastnostem ideální do nízkoenergetických domů. Jako palivo jsou vhodné dřevěné brikety a kusové dřevo.

Krbová kamna Scintilla jsou elegantní a kompaktní, mají kruhový půdorys a výraznou skleněnou čelní plochu. Jejich design a praktičnost vystihují zajímavé prvky v podobě výsuvných šuplíkových dvířek s integrovaným černým sklem, skrytá integrovaná klika, nebo samozavírací systém dveří.

Kamna jsou vybavena unikátním ovládacím systémem **Airbox**. Pomocí jediné páčky lze ovládat jak primární, tak i sekundární vzduch.







Koncentrické připojení

Jak velký prostor vytopí?

Tato krbová kamna vytopí cca 200 m³ – platí pro běžně zateplený bungalov (nejběžnější typ nového domu) a při tepelném komfortu 21 °C a průměrném výkonu 7 kW.



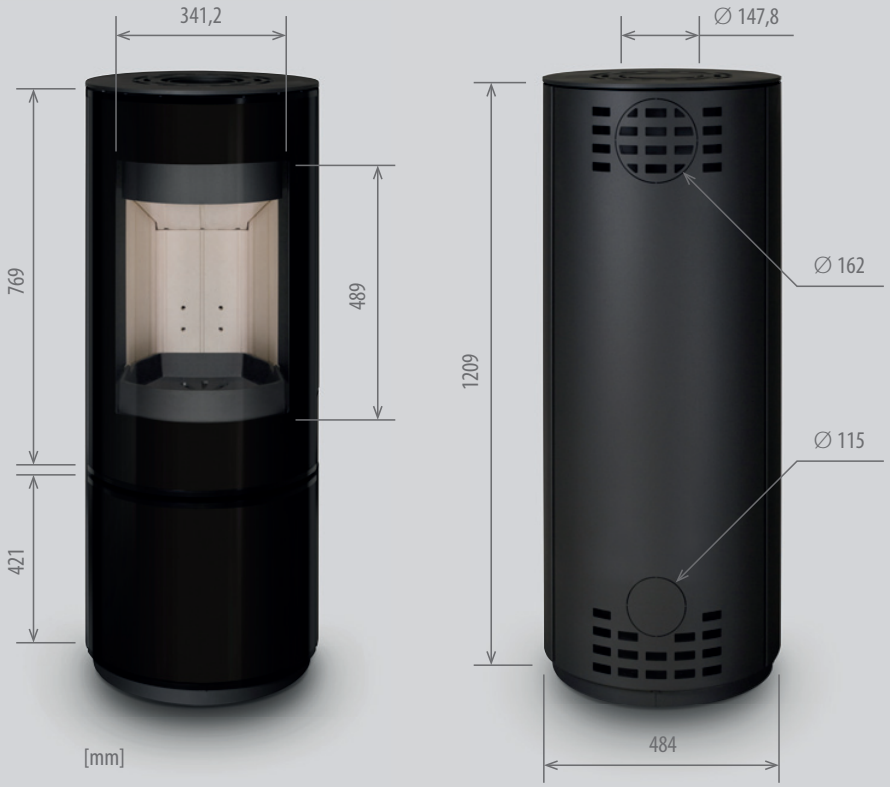

Výhody:

- Kamna mohou být použita v nízkoenergetických domech
- Bílá žárobetonová vyzdívka ve spalovací komoře
- Elegantně integrovaná klika dveří
- Na povrchu kamen použita speciální nekouřivá barva
- Možnost napojení na centrální přívod vzduchu
- Jednopáčkové ovládání primárního a sekundárního vzduchu
- Celolitinový rošt
- Samozavírací systém dveří
- Dvouzámkové uzavírání dveří pro dosažení lepší těsnosti
- Šuplíková dvířka s integrovaným černým sklem
- Záruka 5 let

Parametry:

Hmotnost	130 kg
Výška	1209 mm
Šířka	484 mm
Hloubka	484 mm
Redukovatelný výkon [1]	4–7 kW
Jmenovitý výkon [2]	6,1 kW
Účinnost	81,7 %
Požadovaný komínový tah	12 Pa
Průměr odvodu spalin	150 mm
Přívod vzduchu	100 mm
Max. délka polen	400 mm
Horní/Zadní vývod	Ano/Ano



[1] 4–7 kW ~ 0,94–1,75 kg suchého dřeva o vlhkosti 20 % za hodinu provozu

[2] 6,1 kW ~ 1,48 kg suchého dřeva o vlhkosti 20 % za hodinu provozu



Scintilla steel

Kód výrobku: IBFPSSC6



Univerzální krbová kamna jsou vhodná k umístění do středu místnosti, pokud nám to interiér a jeho dispozice umožňuje. Jejich použití je vzhledem k vlastnostem ideální do nízkoenergetických domů. Jako palivo jsou vhodné dřevěné brikety a kusové dřevo.

Jsou vysoce kompaktní a elegantní s kruhovým půdorysem. Nadchnou skvělým designem se skrytou integrovanou klikou, ale i praktickými šuplíkovými dvířky a samozavíracím systémem dveří.

Kamna jsou vybavena unikátním ovládacím systémem **Airbox**. Pomocí jediné páčky lze ovládat jak primární, tak i sekundární vzduch.







Koncentrické připojení

Jak velký prostor vytopí?

Tato krbová kamna vytopí cca 200 m^3 – platí pro běžně zateplený bungalov (nejběžnější typ nového domu) a při tepelném komfortu 21 °C a průměrném výkonu 7 kW.



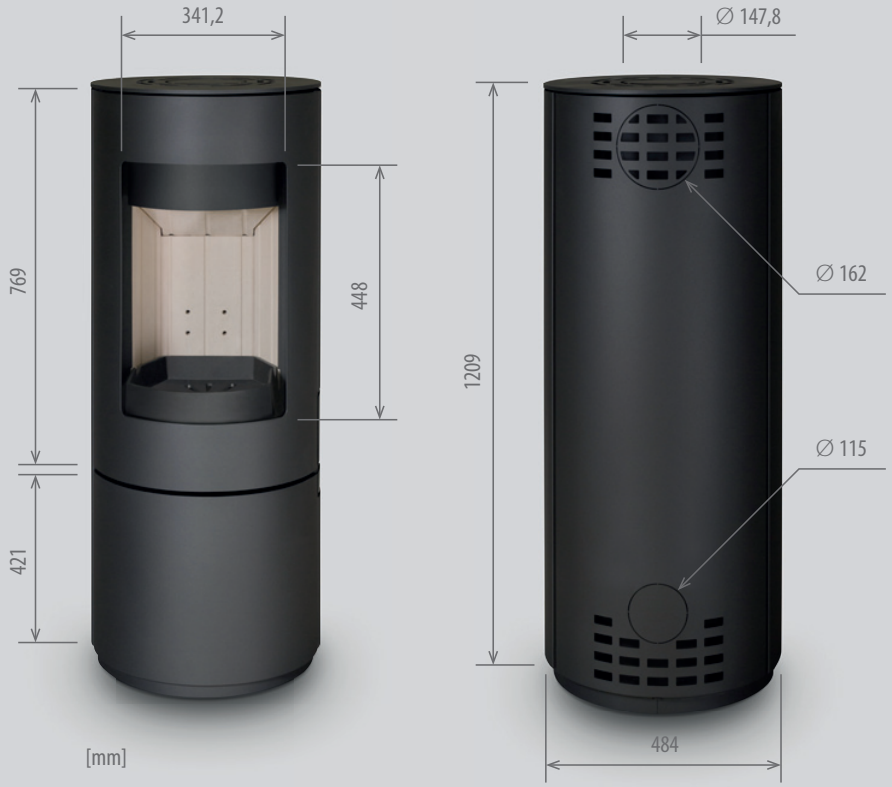

Výhody:

- Kamna mohou být použita v nízkoenergetických domech
- Bílá žárobetonová vyzdívka ve spalovací komoře
- Elegantně integrovaná klika dveří
- Na povrchu kamen použita speciální nekouřivá barva
- Možnost napojení na centrální přívod vzduchu
- Jednopáčkové ovládání primárního a sekundárního vzduchu
- Celolitinový rošt
- Samozavírací systém dveří
- Dvouzámkové uzavírání dveří pro dosažení lepší těsnosti
- Záruka 5 let

Parametry:

Hmotnost	130 kg
Výška	1209 mm
Šířka	484 mm
Hloubka	484 mm
Redukovatelný výkon [1]	4–7 kW
Jmenovitý výkon [2]	6,1 kW
Účinnost	81,7 %
Požadovaný komínový tah	12 Pa
Průměr odvodu spalin	150 mm
Přívod vzduchu	100 mm
Max. délka polen	400 mm
Horní/Zadní vývod	Ano/Ano


4–7 kW


6,1 kW


400 mm


1,48 kg/h


81,7 %


12 Pa

[1] 4–7 kW ~ 0,94–1,75 kg suchého dřeva o vlhkosti 20 % za hodinu provozu

[2] 6,1 kW ~ 1,48 kg suchého dřeva o vlhkosti 20 % za hodinu provozu



Focco

Kód výrobku: IBFPFSC6



Univerzální krbová kamna jsou vhodná do jakéhokoli interiéru s možností umístění do středu místnosti. Jejich použití je vzhledem k vlastnostem ideální do nízkoenergetických domů. Jako palivo jsou vhodné dřevěné brikety a kusové dřevo.

Krbová kamna Focco mají unikátní eliptický tvar. Jejich topeniště pojme polena do délky 350 mm. Kamna patří mezi designově navržené produkty. Proto vás mimo jejich tvaru nadchne elegantní skrytá integrovaná klika. K jednoduchému ovládání kamen pomáhá samozavírání dveří s dvouzámkovým uzavíráním, které zaručuje lepší těsnost a dokonalejší proces spalování při hoření.

Kamna jsou vybavena unikátním ovládacím systémem **Airbox**. Pomocí jediné páčky lze ovládat jak primární, tak i sekundární vzduch.







Koncentrické připojení

Jak velký prostor vytopí?

Tato krbová kamna vytopí cca 185 m³ – platí pro běžně zateplený bungalov (nejběžnější typ nového domu) a při tepelném komfortu 21 °C a průměrném výkonu 6,5 kW.



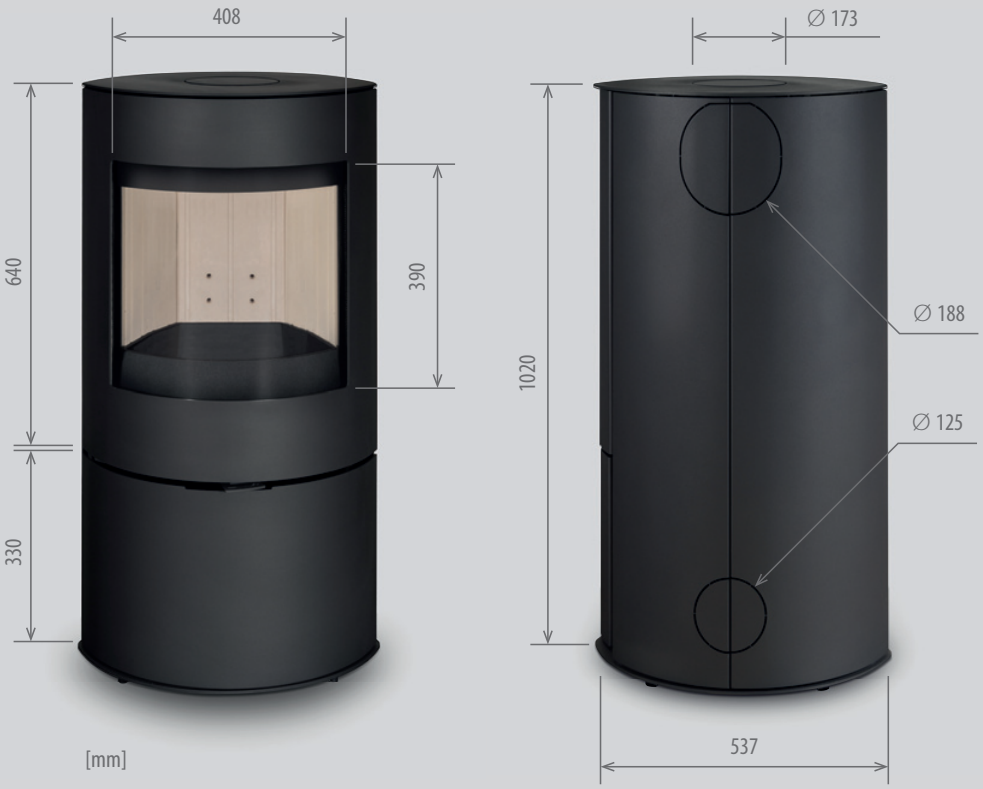

Výhody:

- Kamna mohou být použita v nízkoenergetických domech
- Bílá žárobetonová vyzdívka ve spalovací komoře
- Elegantní integrovaná klika, skrytá za dveřmi
- Na povrchu kamen použita speciální nekouřivá barva
- Možnost napojení na centrální přívod vzduchu
- Jednopáčkové ovládání primárního a sekundárního vzduchu
- Celolitinový rošt
- Samozavírací systém dveří
- Dvouzámkové uzavírání pro dosažení lepší těsnosti
- Záruka 5 let

Parametry:

Hmotnost	118 kg
Výška	1020 mm
Šířka	537 mm
Hloubka	413 mm
Redukovatelný výkon [1]	4–6,5 kW
Jmenovitý výkon [2]	5,6 kW
Účinnost	80,7 %
Požadovaný komínový tah	12 Pa
Průměr odvodu spalin	150 mm
Přívod vzduchu	100 mm
Max. délka polen	350 mm
Horní/Zadní vývod	Ano/Ano



[1] 4–6,5 kW ~ 0,94–1,63 kg suchého dřeva o vlhkosti 20 % za hodinu provozu

[2] 5,6 kW ~ 1,36 kg suchého dřeva o vlhkosti 20 % za hodinu provozu



Cubus steady



Kód výrobku: IBFPCS35 (3 strany prosklené)
IBFPCS15 (prosklení z čelní strany)

Univerzální krbová kamna ideální do jakéhokoliv interiéru s možností umístění doprostřed místnosti. Díky svým rozměrům je vhodný do menších místností. Jako palivo je vhodné kusové dřevo do délky 300 mm a případně lze zatápět dřevěnými briketami.

Krbová kamna Cubus mají, jak napovídá název, tvar krychle a výtečně zpracovaný design. Součást kamen tvoří i spodní část, která slouží k ukládání polen či příslušenství ke kamnům. Celý povrch kamen je ošetřen speciální nekouřivou barvou. Ke kamnům lze připojit kromě běžného i koncentrický systém kouřovodu TW25 firmy Almeva.

Kamna jsou vybavena unikátním ovládacím systémem **Airbox**. Pomocí jediné páčky lze ovládat jak primární, tak i sekundární vzduch.



IBFPCS15



IBFPCS35



Koncentrické připojení

Jak velký prostor vytopí?

Tato krbová kamna vytopí cca 170 m³ – platí pro běžně zateplený bungalov (nejběžnější typ nového domu) a při tepelném komfortu 21 °C a průměrném výkonu 6 kW.



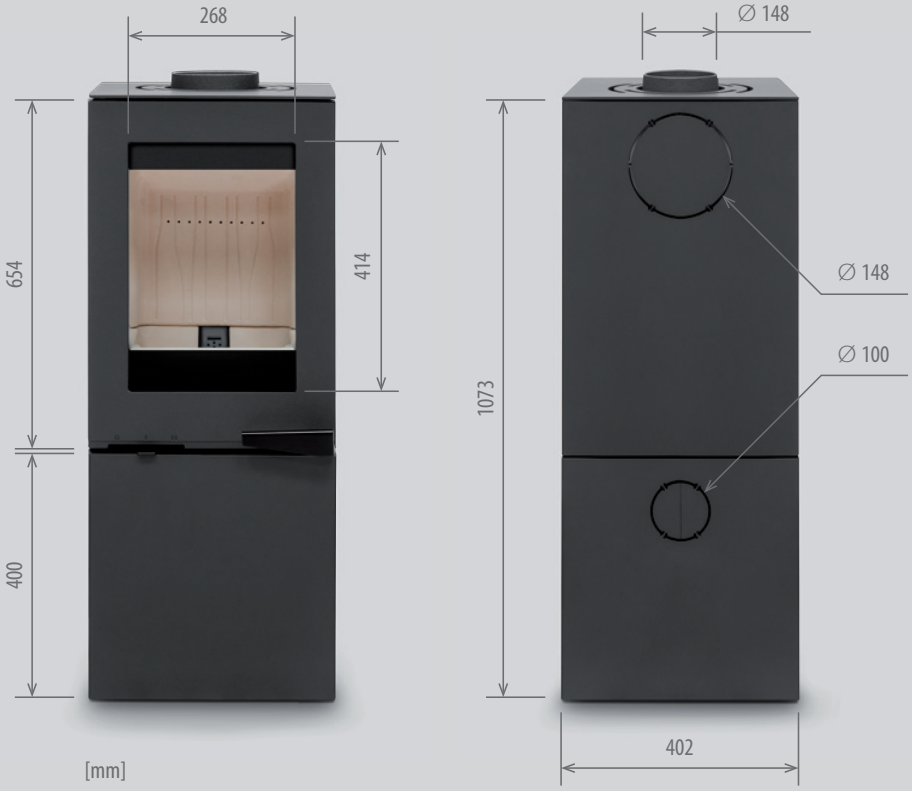

Výhody:

- Jako model s nejnižším výkonem v řadě Hearth je ideální pro nízkoenergetické či pasivní domy
- Lze připojit na koncentrické řešení komínu
- Bílá žárobetonová vyzdívka ve spalovací komoře
- Na povrchu kamen použita speciální nekouřivá barva
- Možnost napojení na centrální přívod vzduchu
- Jednopáčkové ovládání primárního a sekundárního vzduchu
- Samozavírací systém dveří
- Dvouzámkové uzavírání pro dosažení lepší těsnosti
- Podstavec pro uložení dříví nebo příslušenství



Parametry:

Hmotnost	115 kg
Výška	1073 mm
Šířka	428 mm
Hloubka	369 mm
Redukovatelný výkon [1]	3,5–6 kW
Jmenovitý výkon [2]	5,6 kW
Účinnost	80,4 %
Požadovaný komínový tah	12 Pa
Průměr odvodu spalin	150 mm
Přívod vzduchu	100 mm
Max. délka polen	300 mm
Horní/Zadní vývod	Ano/Ano

[1] 3,5–6 kW ~ 0,82–1,50 kg suchého dřeva o vlhkosti 20 % za hodinu provozu

[2] 5,6 kW ~ 1,36 kg suchého dřeva o vlhkosti 20 % za hodinu provozu



IBFPCF35

Cubus float

Kód výrobku: IBFPCF35 (3 strany prosklené)
IBFPCF15 (prosklení z čelní strany)

Nenáročná designová krbová kamna s nižším výkonem, ideální do nízkoenergetických domů. Krbová kamna Cubus float zaujmou svou subtilností a líbivým designem hranolového tvaru. Mohou být instalována s podstavcem pro ukládání dřeva nebo samostatně. Kamna lze napojit na koncentrické řešení komínu. Snadnému používání kamen pomáhá samozavírání dveří s dvouzámkovým uzavíráním zaručujícím lepší těsnost a dokonalejší proces spalování při hoření.



IBFPCF15







Koncentrické připojení

Jak velký prostor vytopí?

Tato krbová kamna vytopí cca 160 m³ – platí pro běžně zateplený bungalov (nejběžnější typ nového domu) a při tepelném komfortu 21 °C a průměrném výkonu 6 kW.





Výhody:

- Maximální délka polen 300 mm
- Jako model s nejnižším výkonem v řadě kamen Hearth je ideální pro nízkoenergetické či pasivní domy
- Lze připojit na koncentrické řešení komínu
- Bílá žárobetonová vyzdívka ve spalovací komoře
- Na povrchu kamen použita speciální nekouřivá barva
- Možnost napojení na centrální přívod vzduchu
- Jednopáčkové ovládání primárního a sekundárního vzduchu
- Samozavírací systém dveří
- Dvouzámkové uzavírání pro dosažení lepší těsnosti
- Podstavec pro uložení dříví nebo příslušenství



Parametry:

Hmotnost	100 kg
Výška	654 mm
Šířka	428 mm
Hloubka	369 mm
Redukovatelný výkon [1]	3,5–6 kW
Jmenovitý výkon [2]	5,6 kW
Účinnost	80,4 %
Požadovaný komínový tah	12 Pa
Průměr odvodu spalin	150 mm
Přívod vzduchu	100 mm
Max. délka polen	300 mm
Horní/Zadní vývod	Ano/Ano

[1] 3,5–6 kW ~ 0,82–1,50 kg suchého dřeva o vlhkosti 20 % za hodinu provozu

[2] 5,6 kW ~ 1,31 kg suchého dřeva o vlhkosti 20 % za hodinu provozu

Ardere steel



Kód výrobku: IBFPTS11

Preferujete klasický kvádrový design krbových kamen? Pak si vyberte tato nadčasová kamna vhodná pro jakýkoli interiér.

Díky širokoúhlému prosklení vás čeká ještě větší zážitek z ohně. Topeniště přitom snadno pojme polena do délky až 800 mm. Dveře se samy zavírají pomocí dvouzámkového systému pro ideální těsnost a klika dveří je odnímatelná. Součástí je navíc podstavec pro uskladnění dřeva nebo příslušenství.

Kamna jsou vybavena unikátním ovládacím systémem **Airbox**. Pomocí jediné páčky lze ovládat jak primární, tak i sekundární vzduch.









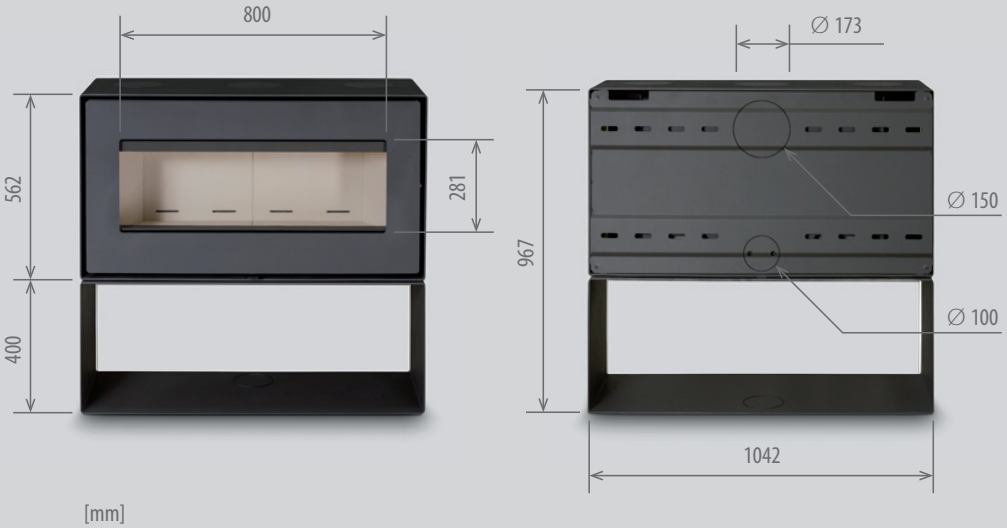

[mm]

Výhody:

- Maximální délka polen 800 mm
- Bílá žárobetonová vyzdívka ve spalovací komoře
- Odnímatelná klika dveří
- Na povrchu kamen použita speciální nekouřivá barva
- Možnost napojení na centrální přívod vzduchu
- Jednopáčkové ovládání primárního a sekundárního vzduchu
- Samozavírací systém dveří
- Dvouzámkové uzavírání dveří pro dosažení lepší těsnosti
- Záruka 5 let



Parametry:

Hmotnost	310 kg
Výška	967 mm
Šířka	1042 mm
Hloubka	441 mm
Redukovatelný výkon [1]	4–9 kW
Jmenovitý výkon [2]	7,8 kW
Účinnost	71,9 %
Požadovaný komínový tah	12 Pa
Průměr odvodu spalin	150 mm
Přívod vzduchu	100 mm
Max. délka polen	800 mm
Horní/Zadní vývod	Ano/Ano

[1] 4–9 kW ~ 0,95–2,25 kg suchého dřeva o vlhkosti 20 % za hodinu provozu

[2] 7,8 kW ~ 1,89 kg suchého dřeva o vlhkosti 20 % za hodinu provozu



Ardere glass



Kód výrobku: IBFPTG11

Krbová kamna Ardere glass si vás získají svým hranatým designem a luxusním průzorem. Svou nadčasovostí jsou vhodná pro umístění do jakéhokoliv interiéru. Zážitek z pohledu na hořící dřevo bude umocněn jedinečným širokým prosklením. Topeniště kamen snadno pojme polena do délky až 800 mm. Kamna doplňuje elegantní podstavec na uskladnění dřeva nebo příslušenství.







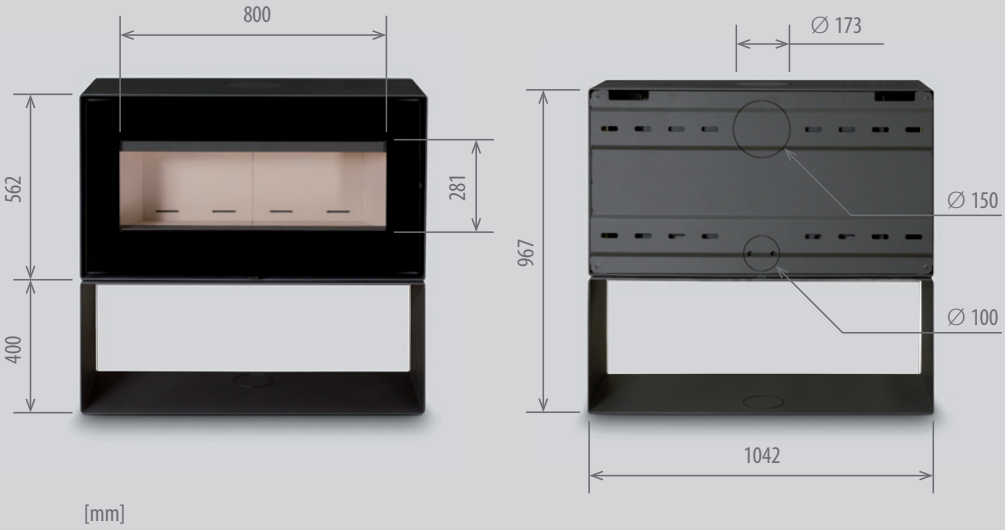

[mm]

Výhody:

- Maximální délka polen 800 mm
- Bílá žárobetonová vyzdívka ve spalovací komoře
- Odnímatelná klika dveří
- Na povrchu kamen použita speciální nekouřivá barva
- Možnost napojení na centrální přívod vzduchu
- Jednopáčkové ovládání primárního a sekundárního vzduchu
- Samozavírací systém dveří
- Dvouzámkové uzavírání dveří pro dosažení lepší těsnosti
- Záruka 5 let



Parametry:

Hmotnost	310 kg
Výška	967 mm
Šířka	1042 mm
Hloubka	441 mm
Redukovatelný výkon [1]	4–9 kW
Jmenovitý výkon [2]	7,8 kW
Účinnost	71,9 %
Požadovaný komínový tah	12 Pa
Průměr odvodu spalin	150 mm
Přívod vzduchu	100 mm
Max. délka polen	800 mm
Horní/Zadní vývod	Ano/Ano

[1] 4–9 kW ~ 0,95–2,25 kg suchého dřeva o vlhkosti 20 % za hodinu provozu

[2] 7,8 kW ~ 1,89 kg suchého dřeva o vlhkosti 20 % za hodinu provozu

Carbonis

Kód výrobku: IBFPLB64

Krbová kamna Carbonis nadchnou milovníky pohledového designu, kteří ocení elegantní zaoblené čelo kamen a elegantní integrovanou kliku dveří. Tato útlá kamna s minimalistickými rozměry navíc obsahují spodní dvířka s integrovaným černým sklem. Z praktických funkcí vás potěší samozavírací systém dveří s dvouzámkovým uzavíráním pro dosažení lepší těsnosti.





Jak velký prostor vytopí?

Tato krbová kamna vytopí cca 200 m^3 – platí pro běžně zateplený bungalov (nejběžnější typ nového domu) a při tepelném komfortu 21 °C a průměrném výkonu 7 kW.





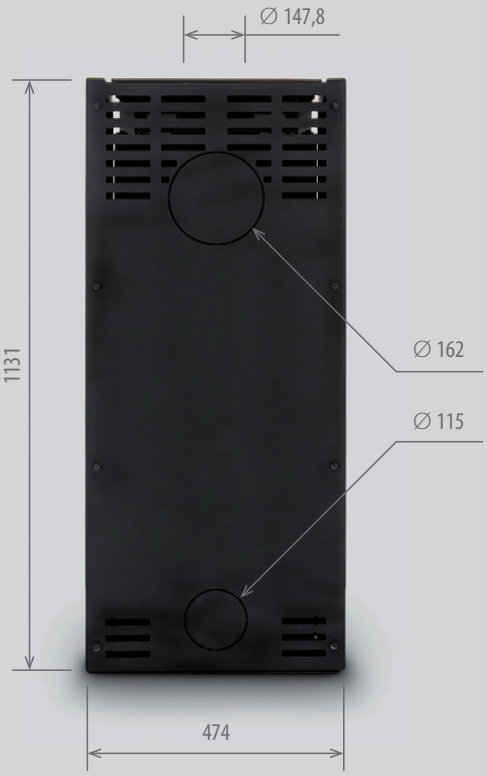

Výhody:

- Kamna mohou být použita v nízkoenergetických domech
- Bílá žárobetonová vyzdívka ve spalovací komoře
- Elegantní integrovaná klika
- Na povrchu kamen použita speciální nekouřivá barva
- Možnost napojení na centrální přívod vzduchu
- Jednopáčkové ovládání primárního a sekundárního vzduchu
- Samozavírací systém dveří
- Dvouzámkové uzavírání pro dosažení lepší těsnosti
- Výklopná spodní dvířka s integrovaným černým sklem
- Záruka 5 let


5–7 kW


6,4 kW


350 mm


1,55 kg/h


80,1 %


12 Pa

Parametry:

Hmotnost	125 kg
Výška	1131 mm
Šířka	474 mm
Hloubka	360 mm
Redukovatelný výkon [1]	5–7 kW
Jmenovitý výkon [2]	6,4 kW
Účinnost	80,1 %
Požadovaný komínový tah	12 Pa
Průměr odvodu spalin	150 mm
Přívod vzduchu	100 mm
Max. délka polen	350 mm
Horní/Zadní vývod	Ano/Ano

[1] 5–7 kW ~ 1,18–1,75 kg suchého dřeva o vlhkosti 20 % za hodinu provozu

[2] 6,4 kW ~ 1,55 kg suchého dřeva o vlhkosti 20 % za hodinu provozu

Clara rotary

Kód výrobku: IBFPMR76

Krbová kamna Clara rotary mají eliptický tvar a jsou otočná o 360°. Nadchnou vás svým designem, například skrytou integrovanou klikou a samozavíracím systémem dveří. Hravě si poradí i s 500 mm dlouhými poleny.

Kamna jsou vybavena unikátním ovládacím systémem **Airbox**. Pomocí jediné páčky lze ovládat jak primární, tak i sekundární vzduch.





Jak velký prostor vytopí?

Tato krbová kamna vytopí cca 200 m^3 – platí pro běžně zateplený bungalov (nejběžnější typ nového domu) a při tepelném komfortu 21 °C a průměrném výkonu 7 kW.

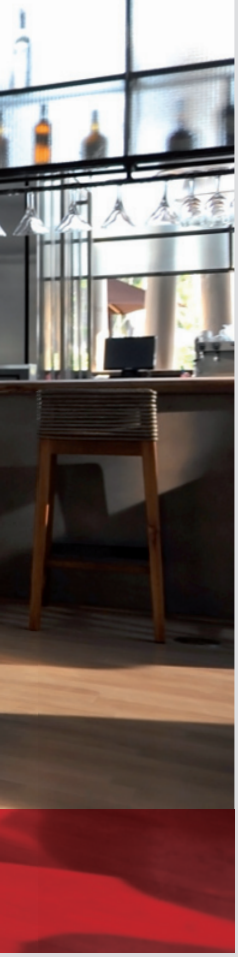

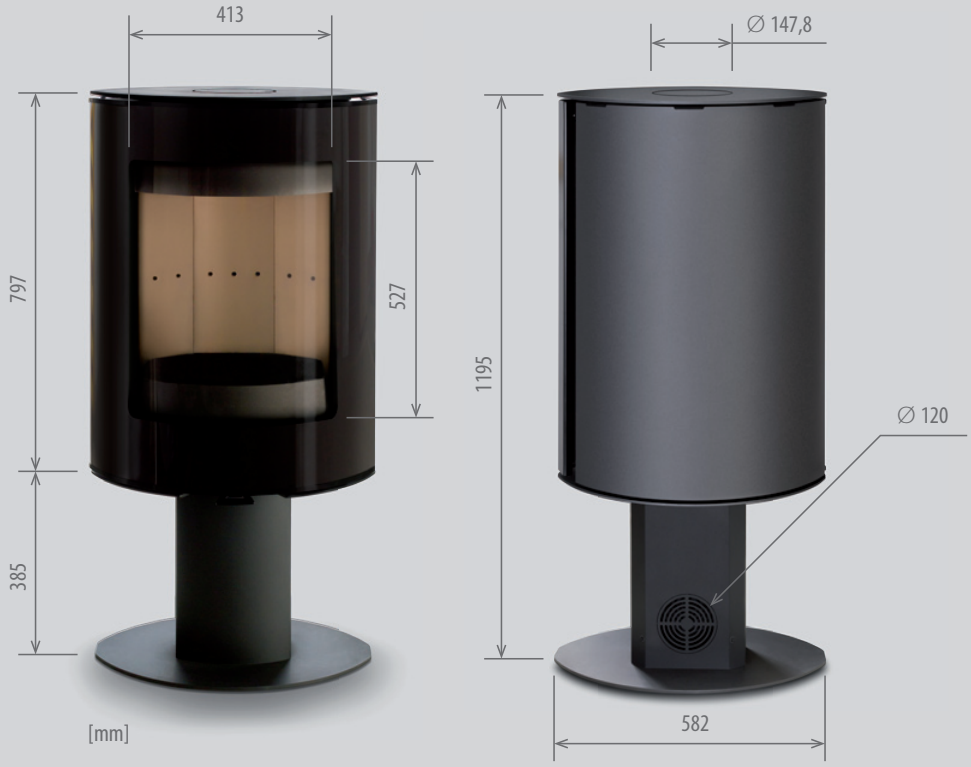

Výhody:

- Kamna mohou být použita v nízkoenergetických domech
- Možnost otočení o 360°
- Maximální délka polen 500 mm
- Bílá žárobetonová vyzdívka ve spalovací komoře
- Elegantní integrovaná klika, skrytá za dveřmi
- Na povrchu kamen použita speciální nekouřivá barva
- Možnost napojení na centrální přívod vzduchu
- Jednopáčkové ovládání primárního a sekundárního vzduchu
- Samozavírací systém dveří
- Celolitinový rošt
- Dvouzámkové uzavírání pro dosažení lepší těsnosti



Parametry:

Hmotnost	160 kg
Výška	1195 mm
Šířka	582 mm
Hloubka	426 mm
Redukovatelný výkon [1]	5–8 kW
Jmenovitý výkon [2]	7,6 kW
Účinnost	75,1 %
Požadovaný komínový tah	12 Pa
Průměr odvodu spalin	150 mm
Přívod vzduchu	100 mm
Max. délka polen	500 mm
Horní/Zadní vývod	Ano/Ne

[1] 5–8 kW ~ 1,18–2 kg suchého dřeva o vlhkosti 20 % za hodinu provozu

[2] 7,6 kW ~ 1,84 kg suchého dřeva o vlhkosti 20 % za hodinu provozu

Clara steady

Kód výrobku: IBFPMS76

Spolehlivá kamna do nízkoenergetického domu. Krbová kamna Clara steady se pyšní originálním eliptickým tvarem, skrytou integrovanou klikou, samozavíracím systémem dveří. Praktickým i designovým doplňkem je elegantní skleněný vysouvací dřevník. Do kamen lze přikládat poleny o šíři až 500 mm.

Kamna jsou vybavena unikátním ovládacím systémem **Airbox**. Pomocí jediné páčky lze ovládat jak primární, tak i sekundární vzduch.





Jak velký prostor vytopí?

Tato krbová kamna vytopí cca 200 m³ – platí pro běžně zateplený bungalov (nejběžnější typ nového domu) a při tepelném komfortu 21 °C a průměrném výkonu 7 kW.





Výhody:

- Kamna mohou být použita v nízkoenergetických domech
- Elegantní skleněný vysouvací dřevník pro uložení příslušenství
- Maximální délka polen 500 mm
- Bílá žárobetonová vyzdívka ve spalovací komoře
- Elegantní integrovaná klika, skrytá za dveřmi
- Na povrchu kamen použita speciální nekouřivá barva
- Možnost napojení na centrální přívod vzduchu
- Jednopáčkové ovládání primárního a sekundárního vzduchu
- Samozavírací systém dveří
- Celolitinový rošt
- Dvouzámkové uzavírání pro dosažení lepší těsnosti

Parametry:

Hmotnost	160 kg
Výška	1195 mm
Šířka	582 mm
Hloubka	426 mm
Redukovatelný výkon [1]	5–8 kW
Jmenovitý výkon [2]	7,6 kW
Účinnost	75,1 %
Požadovaný komínový tah	12 Pa
Průměr odvodu spalin	150 mm
Přívod vzduchu	100 mm
Max. délka polen	500 mm
Horní/Zadní vývod	Ano/Ano



[1] 5–8 kW ~ 1,18–2 kg suchého dřeva o vlhkosti 20 % za hodinu provozu

[2] 7,6 kW ~ 1,84 kg suchého dřeva o vlhkosti 20 % za hodinu provozu



Focco rotary

Kód výrobku: IBFPFR56



Krbová kamna mající tvar elipsy a stojící na noze. Focco rotary jsou jedinečná možností otáčet topeniště až o 120°. Vhodným umístěním do interiéru tak docílíte nerušeného pohledu do plápolajícího ohně z různých úhlů místnosti.

Povrch kamen je opatřen speciální nekouřivou barvou odolnou vysokým teplotám, které při spalování vznikají. Při vypalování kamen nezapáchá.

Další nezbytností při manipulaci s kamny je samozavírací systém dveří. Nedovřené dveře kamen po přikládání do ohně jsou minulostí. Dvouzámkové uzavírání zaručuje lepší těsnost a dokonalejší proces spalování při hoření.

Jednoduchou manipulaci při ovládání přívodu primárního a sekundárního vzduchu zajišťuje jediná páčka. Pohybem vlevo je vzduch utlumen, posunutím vpravo je vzduch naopak přiveden do spalovací komory. Jednopáčkové ovládání je ryze praktické, integrované do těla kamen a nevyčnívá tak do prostoru.











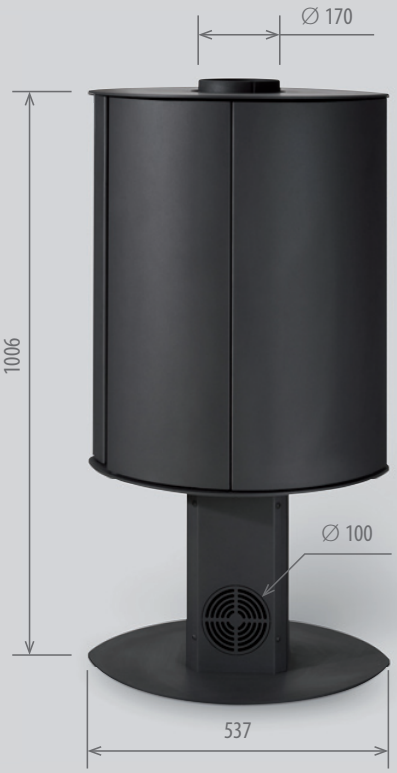

Výhody:

- Kamna mohou být použita v nízkoenergetických domech
- Možnost otočení o 120°
- Maximální délka polen 350 mm
- Bílá žárobetonová vyzdívka ve spalovací komoře
- Elegantní integrovaná klika, skrytá za dveřmi
- Na povrchu kamen použita speciální nekouřivá barva
- Možnost napojení na centrální přívod vzduchu
- Jednopáčkové ovládání primárního a sekundárního vzduchu
- Samozavírací systém dveří
- Celolitinový rošt
- Dvouzámkové uzavírání pro dosažení lepší těsnosti


4–6,5 kW


5,6 kW


350 mm


1,36 kg/h


80,7 %


12 Pa

Parametry:

Hmotnost	118 kg
Výška	1000 mm
Šířka	537 mm
Hloubka	413 mm
Redukovatelný výkon [1]	4–6,5 kW
Jmenovitý výkon [2]	5,6 kW
Účinnost	80,7 %
Požadovaný komínový tah	12 Pa
Průměr odvodu spalin	150 mm
Přívod vzduchu	100 mm
Max. délka polen	350 mm
Horní/Zadní vývod	Ano/Ne

[1] 4–6,5 kW ~ 0,94–1,63 kg suchého dřeva o vlhkosti 20 % za hodinu provozu

[2] 5,6 kW ~ 1,36 kg suchého dřeva o vlhkosti 20 % za hodinu provozu

Angulus

Kód výrobku: IBFPAN99



Krbová kamna Angulus vás nadchnou velkou spalovací komorou a velkým výkonem. Topeniště pojme polena o délce až 500 mm. Kamna mají zadní i horní odvod kouře. Obsahují také šuplík s pojezdy na dřevo či příslušenství. Mezi přednosti kamen lze řadit funkci samozavírací dveře s dvouzámkovým uzavíráním pro dosažení lepší těsnosti.

Kamna jsou vybavena unikátním ovládacím systémem **Airbox**. Pomocí jediné páčky lze ovládat jak primární, tak i sekundární vzduch.











Výhody:

- Kamna mohou být použita v nízkoenergetických domech
- Bílá žárobetonová vyzdívka ve spalovací komoře
- Na povrchu kamen použita speciální nekouřivá barva
- Možnost napojení na centrální přívod vzduchu
- Jednopáčkové ovládání primárního a sekundárního vzduchu
- Celolitinový rošt
- Samozavírací systém dveří
- Dvouzámkové uzavírání dveří pro dosažení lepší těsnosti
- Šuplík s pojezdy na dřevo či příslušenství
- Kamna mají zadní i horní odvod kouře
- Doporučené palivo - suché dřevo, lisované dřevěné brikety

Parametry:

Hmotnost	170 kg
Výška	1219 mm
Šířka	540 mm
Hloubka	467 mm
Redukovatelný výkon [1]	6–11 kW
Jmenovitý výkon [2]	9,9 kW
Účinnost	80 %
Požadovaný komínový tah	12 Pa
Průměr odvodu spalin	150 mm
Přívod vzduchu	100 mm
Max. délka polen	500 mm
Horní/Zadní vývod	Ano/Ano



[1] 6–11 kW ~ 1,42–2,75 kg suchého dřeva o vlhkosti 20 % za hodinu provozu

[2] 9,9 kW ~ 2,41 kg suchého dřeva o vlhkosti 20 % za hodinu provozu

Najděte svého obchodního zástupce

Nájdite svojho obchodného zástupcu

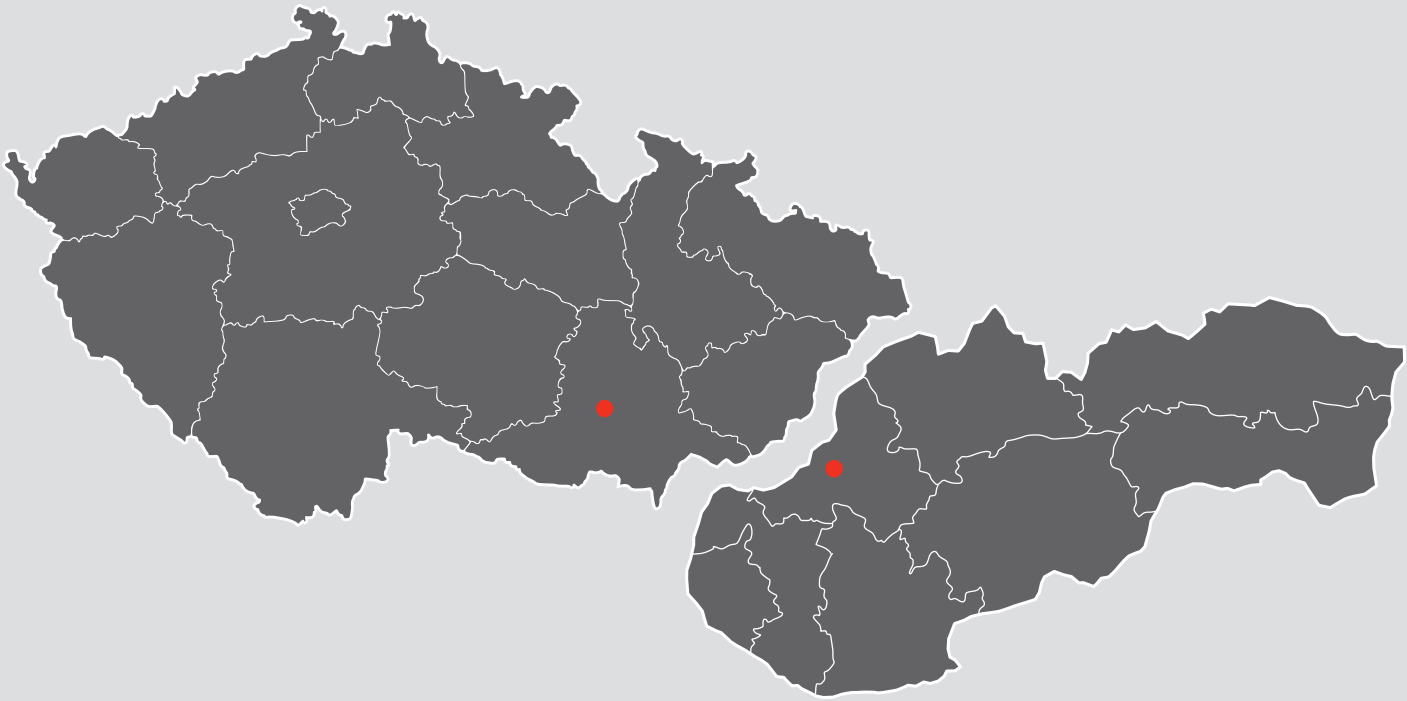

ALMEVA EAST EUROPE a.s.
Družstevní 501
664 43 Želešice
Česká republika
Tel.: +420 513 033 101
E-mail: cz@almeva.eu

ALMEVA SLOVAKIA s.r.o.
Bratislavská 119
911 05 Trenčín
Slovensko
Tel.: +421 32 202 8946
E-mail: sk@almeva.eu

almeva®
SWISS GAS FLUE SYSTEMS

Vydání 04/2023 | Tiskové chyby vyhrazeny | TTPRTCSAC4-RB

Krbová kamna HEARTH
Krbové kachle HEARTH

www.almeva.cz | www.almeva.sk