TŘÍDA PEVNOSTI D400

LEHKÝ – SNADNÁ MANIPULACE A MONTÁŽ











# Poklopy plastové PLASTUS

KATALOGOVÉ ČÍSLO VIZ TABULKA

**Použití**

- Pro ochranu dílů armatur a jejich ovládání před mechanickým poškozením nebo znečištěním resp. zasypáním
- Hydrantový poklop slouží k ochraně výtokového hrdla a ovládací části podzemního nebo šachtového hydrantu, umožňuje pohodlný přístup k vřetenu hydrantu

**Vlastnosti**

- Pevnost a odolnost vůči mechanickému poškození
- Víko a těleso poklopu spojené nýtem
- Zkoušeno, certifikováno D400
- Možnost dokoupení magnetu z důvodu snadnějšího vyhledávání

**Technický popis / provedení**

- Poklop je odolný i při zalévání horkým asfaltem tj. 240 °C
- Těleso v provedení kruhovém (ventilový, šoupátkový) a oválném (hydrantový)
- Víko ventilového a šoupátkového poklopu s předlitým nápisem VODA, KANAL, PLYN
- Víko hydrantového poklopu s předlitým nápisem HYDRANT, KANAL, PLYN
- Materiál poklopu – plast PA6 + 30GF, víko – šedá litina GG (EN - GJL)
- Materiál spojovacího nýtu a třmenu – nerez ocel
- Povrchová úprava víčka – epoxidový nástřik nebo bitumen

| provedení | počet ks na paletě | hmotnost (kg) |
|---|---|---|
| ventilový | 160 | 3,0 |
| šoupátkový | 72 | 5,7 |
| hydrantový | 24 | 14,3 |

**Přehled dodávaných variant ventilového a šoupátkového provedení - typ PLASTUS**

| provedení | nápis na víčku | barva víčka | katalogové číslo | |
|---|---|---|---|---|
| | | | třmen | můstek |
| ventilový | VODA | modrá | ZC35100000000 | ZC34800000000 |
| ventilový | VODA | černá | ZC35100000001 | ZC34800000001 |
| ventilový | VODA | bitumen | ZC35100000002 | ZC34800000002 |
| ventilový | KANAL | černá | ZC37700000000 | ZC37500000000 |
| ventilový | KANAL | bitumen | ZC37700000002 | ZC37500000002 |
| ventilový | PLYN | žlutá | ZL34000000001 | ZL33000000001 |
| ventilový | PLYN | černá | ZL34000000000 | ZL33000000000 |
| ventilový | PLYN | bitumen | ZL34000000002 | ZL33000000002 |
| šoupátkový | VODA | modrá | ZA37000000000 | ZA34800000000 |
| šoupátkový | VODA | černá | ZA37000000001 | ZA34800000001 |
| šoupátkový | VODA | bitumen | ZA37000000002 | ZA34800000002 |
| šoupátkový | KANAL | černá | ZA37700000000 | ZA37500000000 |
| šoupátkový | KANAL | bitumen | ZA37700000002 | ZA37500000002 |
| šoupátkový | PLYN | žlutá | ZL33900000001 | ZL32900000001 |
| šoupátkový | PLYN | černá | ZL33900000000 | ZL32900000000 |
| šoupákový | PLYN | bitumen | ZL33900000002 | ZL32900000002 |

*pokračování na další stránce*



Uvedené hmotnosti jsou orientační, mohou se lišit ±5 %. Údaje v katalogu jsou pouze informativní, HECKL s.r.o. má právo je kdykoliv bez upozornění změnit, a to jak z technických nebo komerčních důvodů. Katalog obsahuje technické informace jen pro některé druhy a rozměry produktů. V případě potřeby podrobnějších informací kontaktujte naše technické oddělení.




**Přehled dodávaných variant hydrantového provedení - typ PLASTUS**

| provedení | nápis na víčku | barva víčka | katalogové číslo | |
|---|---|---|---|---|
| | | | třmen | můstek |
| hydrantový | HYDRANT | modrá | ZB34100000000 | ZB33200000000 |
| hydrantový | HYDRANT | černá | ZB34100000001 | ZB33200000001 |
| hydrantový | HYDRANT | bitumen | ZB34100000003 | ZB33200000006 |
| hydrantový | HYDRANT | červená | ZB34100000002 | ZB33200000005 |
| hydrantový | KANAL | černá | ZB37700000000 | ZB37500000000 |
| hydrantový | KANAL | bitumen | ZB37700000002 | ZB37500000002 |
| hydrantový | PLYN | žlutá | ZL34100000001 | ZL33100000001 |
| hydrantový | PLYN | černá | ZL34100000000 | ZL33100000000 |
| hydrantový | PLYN | bitumen | ZL34100000002 | ZL33100000002 |

Magnet



| Popis | katalogové číslo |
|---|---|
| magnet pro víka k poklopům PLASTUS | G411800000000 |

Šoupátkový poklop

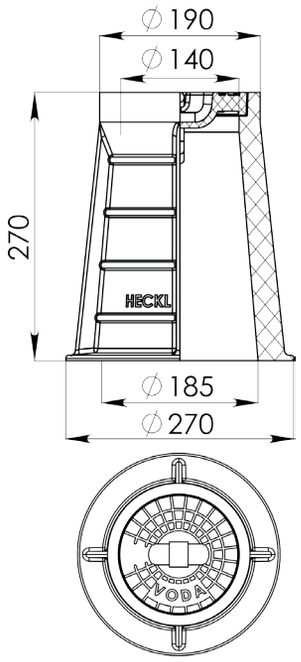


Ventilový poklop

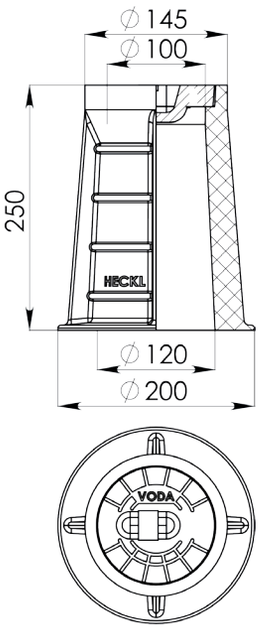


Hydrantový poklop

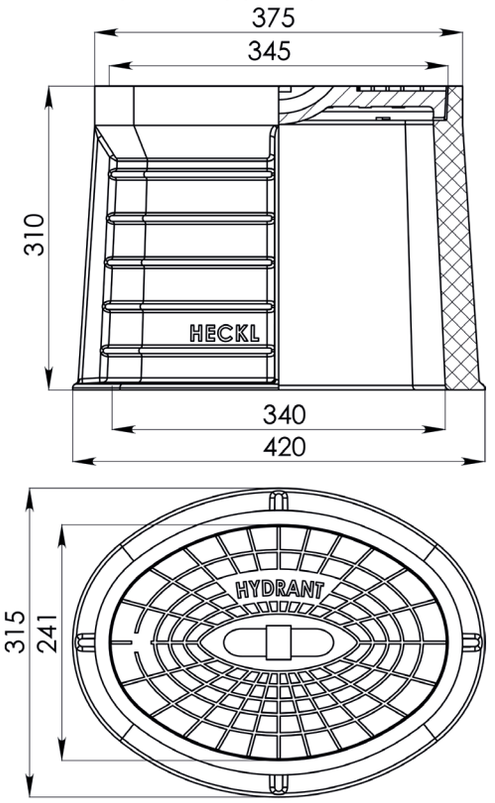




Uvedené hmotnosti jsou orientační, mohou se lišit ±5 %. Údaje v katalogu jsou pouze informativní, HECKL s.r.o. má právo je kdykoliv bez upozornění změnit, a to jak z technických nebo komerčních důvodů. Katalog obsahuje technické informace jen pro některé druhy a rozměry produktů. V případě potřeby podrobnějších informací kontaktujte naše technické oddělení.