Volně Stojící Kamna KRATKI ERIK Ø150 5,5 kW Bílá Keramika Ocelové Víko Jatoba

SKU: ERIK/WS/KDJ EAN: 5903751283539

49 618,96 Kč

Technická data

Obecné údaje

Jmenovitý výkon (kW)	**5.5**
Tepelná účinnost (%)	**80.5**
Teplota spalin (oC)	**297**
Maximální délka sochoru (cm)	**25**
BARVA	**White Satin**
UZAVŘENÍ	**Ne**
Otevírání dveří	**Vlevo, odjet**
Materiál	**Ocel**
průměr výstupu spalin	**150**
Průměr nasávacího otvoru (mm)	**100**

Energetická účinnost

Energetická třída	**A**
EEI	**106.7**
Sezónní energetická účinnost (%)	**70.5**
Tepelný výkon pro vytápění prostor (kW)	**5.5**
Emise CO (při 13 % O2) ≤ udávají v %	**0.077**
Emise CO (mg/m3)	**965**
Emise pylu (mg/m3)	**21**
Emise NOx (mg/m3)	**117**
Emise OGC (mg/m3)	**103**
Hmotnostní průtok spalin (g/s)	**4**

Certifikace / dodržování předpisů

Certifikáty	**KRATKI PRO, Ekodesign, Určeno pro zotavení, BImSchV 2**

Fyzikální parametry

Šířka (cm)	**52.8**
Výška (cm)	**103.9**
Hloubka (cm)	**42.2**
váha (kg)	**161**

Další informace

Vybavení	**Ashpan, Dekorativní skleněné sklo, Načítání spalovací komory, Příjem vzduchu**
FRONTA	**Ocelová přední strana s ohýbaným sklem**
Typ paliva	**Ocenulé listnaté dřevo (vlhkost ≤ 20%)**
EAN	**5903751283539**

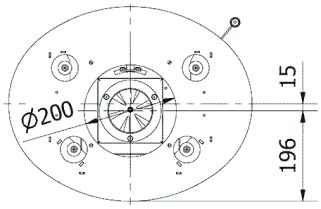
Ø200
15
196

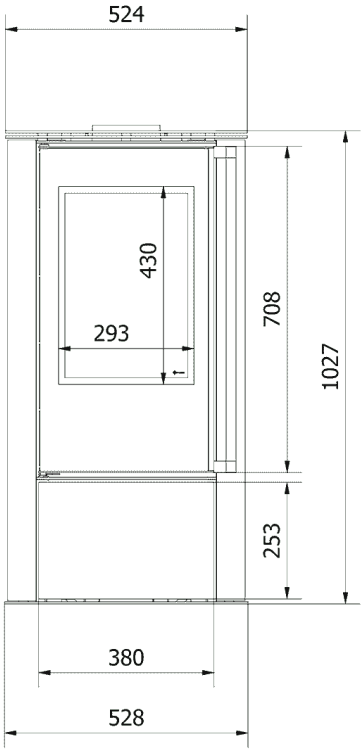
524
430
293
708
1027
253
380
528

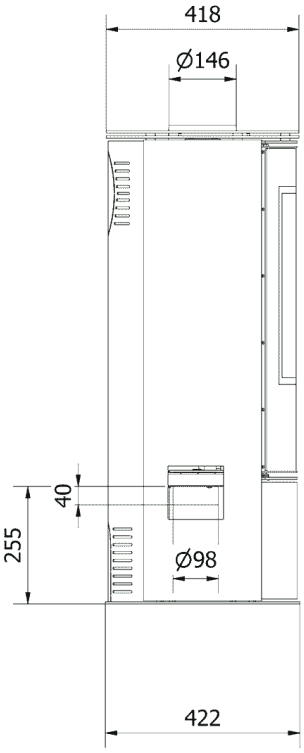
418
Ø146
40
255
Ø98
422

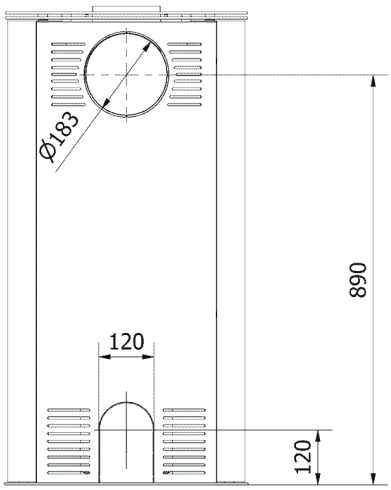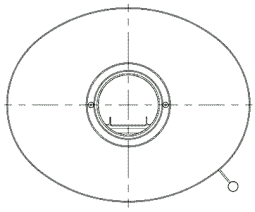
Ø183
890
120
120