

Ocelová kamna na dřevo KRATKI REN/S vlevo Ø 150 7 kW

SKU: REN/S/L EAN: 5903751225614

45 612,50 Kč

Technická data

Obecné údaje

Jmenovitý výkon (kW)	**7.3**
Rozsah topného výkonu (kW)	**4,3-10,3**
Tepelná účinnost (%)	**80.2**
Teplota spalin (oC)	**250**
Maximální délka sochoru (cm)	**25**
BARVA	**Černá**
UZAVŘENÍ	**Ne**
Verze	**Levý roh**
Otevírání dveří	**Vlevo, odjet**
Materiál	**Ocel**
průměr výstupu spalin	**150**
Průměr nasávacího otvoru (mm)	**100**

Energetická účinnost

Energetická třída	**A**
EEI	**106.3**
Sezónní energetická účinnost (%)	**70.2**
Tepelný výkon pro vytápění prostor (kW)	**7.3**
Emise CO (při 13 % O2) ≤ udávají v %	**0.042**
Emise CO (mg/m3)	**526**
Emise pylu (mg/m3)	**33**
Emise NOx (mg/m3)	**166**
Emise OGC (mg/m3)	**30**
Hmotnostní průtok spalin (g/s)	**6.7**

Certifikace / dodržování předpisů

Certifikáty	**KRATKI PRO, Ekodesign, Určeno pro zotavení, BImSchV 2, 7* Flamme Verte**

Další informace

Vybavení	**Ashpan, Dekorativní skleněné sklo, Načítání spalovací komory, Příjem vzduchu**
FRONTA	**Ocelová přední strana s hedvábným sklem**
Typ paliva	**Ocenulé listnaté dřevo (vlhkost ≤ 20%)**
EAN	**5903751225614**

Fyzikální parametry

Šířka (cm)	**45.2**
Výška (cm)	**135.7**
Hloubka (cm)	**45.2**
váha (kg)	**159**

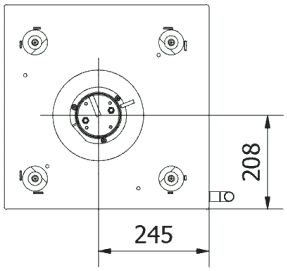
208
245

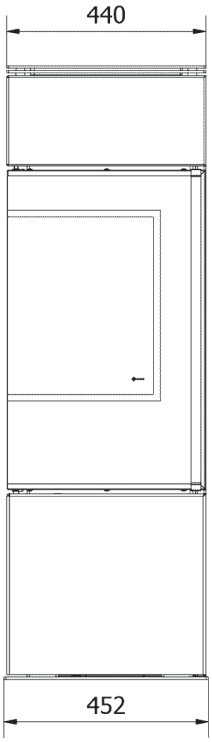
440
452

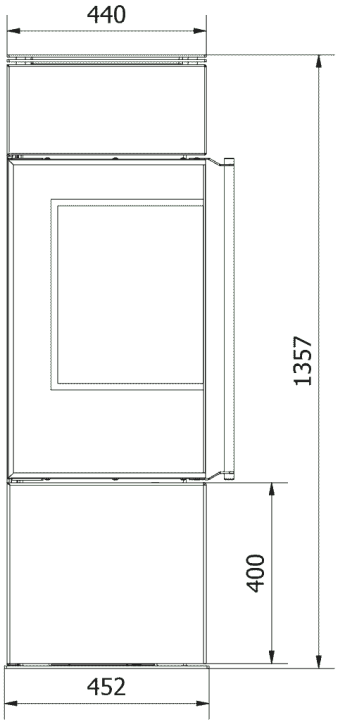
440
1357
400
452

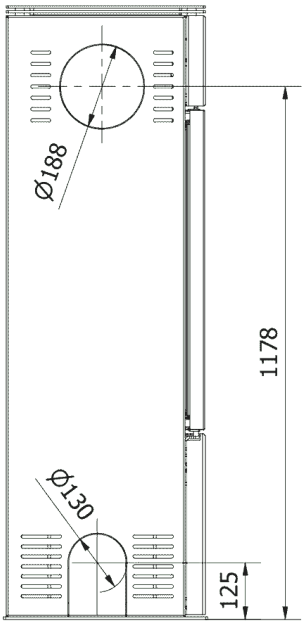
Ø188
1178
Ø130
125

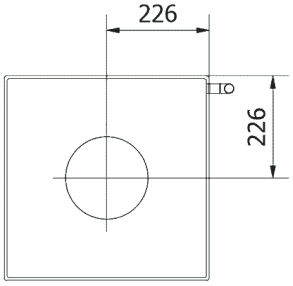
226
226