# Ocelová kamna na dřevo KRATKI ERIK Ø 150 5,5 kW dekorativní keramika GRAY SATIN

SKU: ERIK/GS EAN: 5903751251125

**47 769,71 Kč**

## Technická data

### Obecné údaje

| | |
|---|---|
| Jmenovitý výkon (kW) | **5.5** |
| Rozsah topného výkonu (kW) | **2,5-8,5** |
| Tepelná účinnost (%) | **80.5** |
| Teplota spalin (oC) | **297** |
| Maximální délka sochoru (cm) | **25** |
| BARVA | **Grey Satin** |
| UZAVŘENÍ | **Ne** |
| Otevírání dveří | **Vlevo, odjet** |
| Materiál | **Ocel** |
| průměr výstupu spalin | **150** |
| Průměr nasávacího otvoru (mm) | **100** |

### Energetická účinnost

| | |
|---|---|
| Energetická třída | **A** |
| EEI | **106.7** |
| Sezónní energetická účinnost (%) | **70.5** |
| Tepelný výkon pro vytápění prostor (kW) | **5.5** |
| Emise CO (při 13 % O2) ≤ udávají v % | **0.077** |
| Emise CO (mg/m3) | **965** |
| Emise pylu (mg/m3) | **21** |
| Emise NOx (mg/m3) | **117** |
| Emise OGC (mg/m3) | **103** |
| Hmotnostní průtok spalin (g/s) | **4** |

## Certifikace / dodržování předpisů

| | |
|---|---|
| Certifikáty | **KRATKI PRO, Ekodesign, Určeno pro zotavení, BImSchV 2, 7* Flamme Verte** |

## Další informace

| | |
|---|---|
| Vybavení | **Ashpan, Dekorativní skleněné sklo, Načítání spalovací komory, Příjem vzduchu** |
| FRONTA | **Ocelová přední strana s ohýbaným sklem** |
| Typ paliva | **Ocenulé listnaté dřevo (vlhkost ≤ 20%)** |
| EAN | **5903751251125** |

## Fyzikální parametry

| | |
|---|---|
| Šířka (cm) | **52.8** |
| Výška (cm) | **103.9** |
| Hloubka (cm) | **42.2** |
| váha (kg) | **161** |

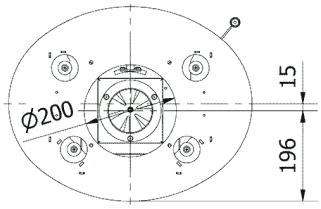
Ø200
15
196

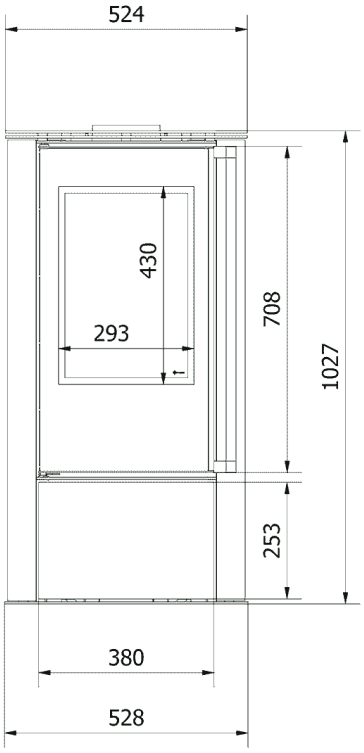
524
430
293
708
1027
253
380
528

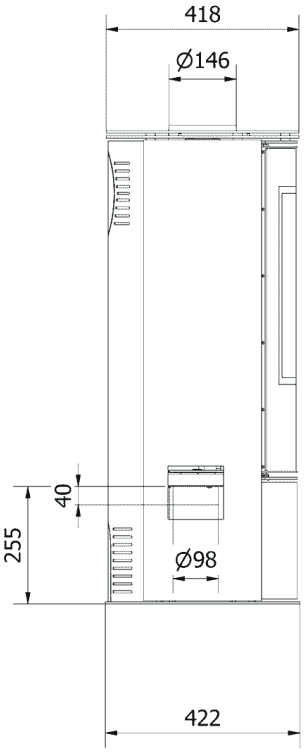
418
Ø146
40
255
Ø98
422

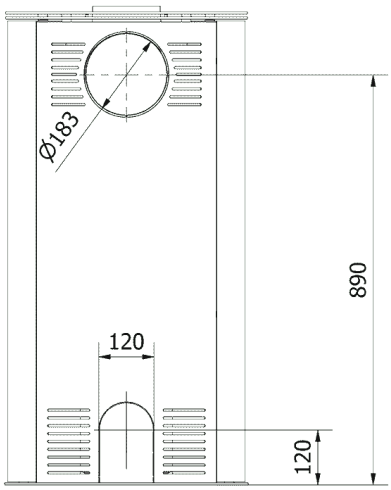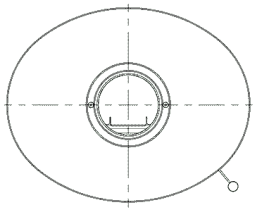
Ø183
890
120
120