

Litinová kamna na dřevo KRATKI K11 Ø 150 6 kW

SKU: KOZA/K11 EAN: 5903751223450

27 737,35 Kč

Technická data

Obecné údaje

Jmenovitý výkon (kW)	**6**
Rozsah topného výkonu (kW)	**3-9**
Tepelná účinnost (%)	**76.9**
Teplota spalin (oC)	**265**
Maximální délka sochoru (cm)	**25**
BARVA	**Černá**
UZAVŘENÍ	**Ne**
PŘÍPLATKOVÁ VÝBAVA	**Žádný**
Materiál	**Litina**
průměr výstupu spalin	**150**
Průměr nasávacího otvoru (mm)	**125**

Energetická účinnost

Energetická třída	**A**
EEI	**101.5**
Sezónní energetická účinnost (%)	**66.9**
Tepelný výkon pro vytápění prostor (kW)	**6**
Emise CO (při 13 % O2) ≤ udávají v %	**0.096**
Emise CO (mg/m3)	**1208**
Emise pylu (mg/m3)	**31**
Emise NOx (mg/m3)	**109**
Emise OGC (mg/m3)	**88**
Hmotnostní průtok spalin (g/s)	**6.6**

Certifikace / dodržování předpisů

Certifikáty	**KRATKI PRO, Ekodesign, Určeno pro zotavení, BImSchV 2, 7* Flamme Verte**

Další informace

Vybavení	**Ashpan, Načítání spalovací komory, Příjem vzduchu**
FRONTA	**Litinové čelo s keramickým sklem**
Typ paliva	**Ocenulé listnaté dřevo (vlhkost ≤ 20%)**
EAN	**5903751223450**

Fyzikální parametry

Šířka (cm)	**49.7**
Výška (cm)	**64.5**
Hloubka (cm)	**48.3**
váha (kg)	**133.75**

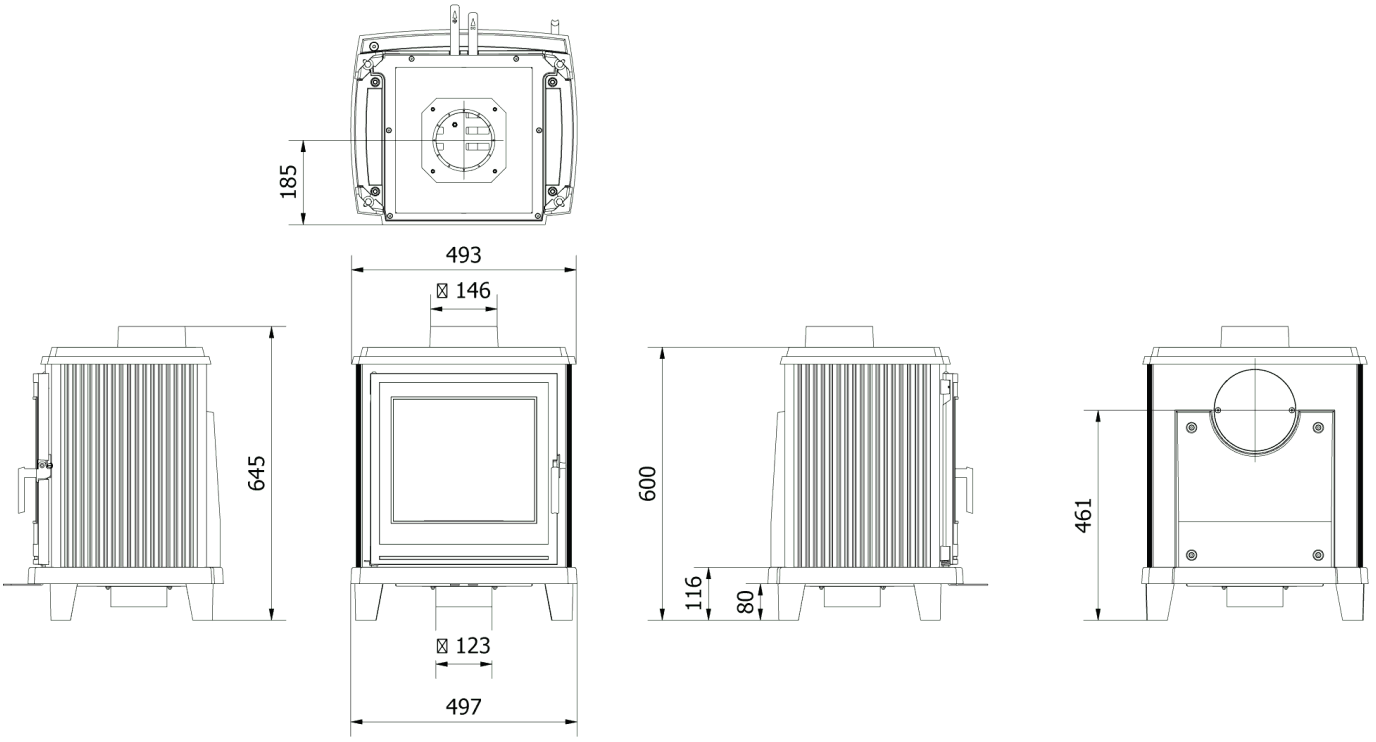

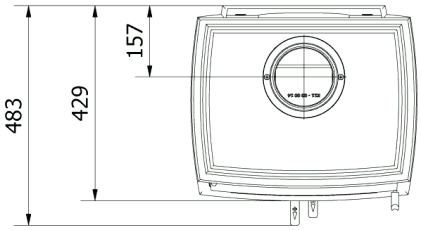



KOZA/K11