Anemostat bílý 100

SKU: ANEMOSTAT/100 EAN: 5901350013878

114,04 Kč



Technická data

Obecné údaje

průměr výstupu spalin	**100**

Fyzikální parametry

Šířka (cm)	**2**
Výška (cm)	**15**
Hloubka (cm)	**4**
váha (kg)	**0.27**

Další informace

EAN	**5901350013878**

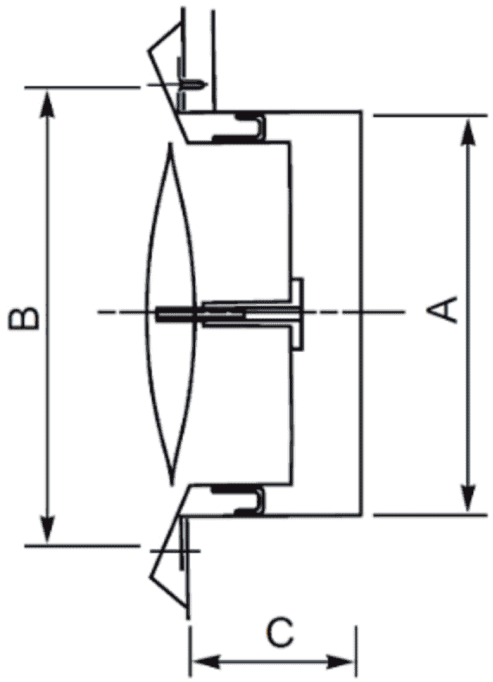

WYMIARY			
Średnica zaworu [mm]	A [mm]	B [mm]	C [mm]
100	97	118	52
125	120	141	52
150	145	162	62
160	155	172	62
200	195	228	74