Mřížka kulatý Ø100 grafitová

SKU: FI/100G EAN: 5901350053775

304,98 Kč



Technická data

Obecné údaje

Aktivní plocha mřížky (cm2)	**60**
TYP MŘÍŽKY	**Malované**
VLASTNOSTI MŘÍŽKY	**Síť**
VELIKOST MŘÍŽKY	**Ø 100**
BARVA	**Grafit**

Fyzikální parametry

váha (kg)	**0.2**
Šířka (cm)	**100**
Výška (cm)	**100**
Hloubka (cm)	**4**
Průměr kapsy (cm)	**10**

Další informace

EAN	**5901350053775**

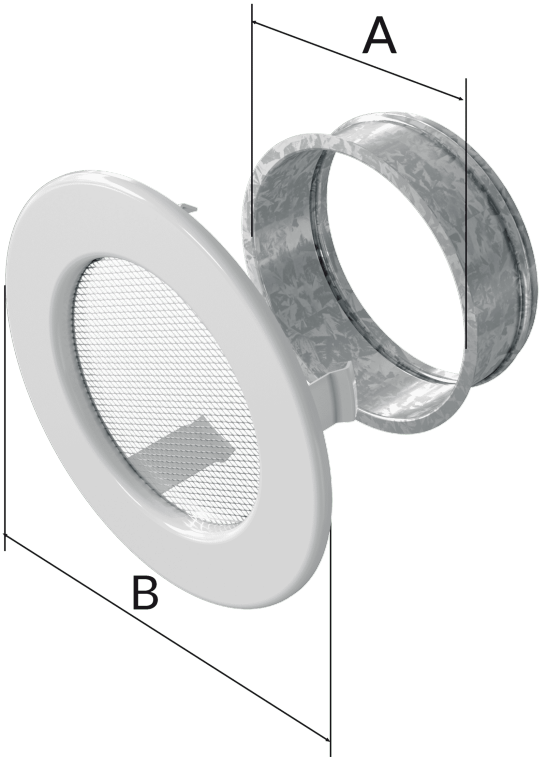

Model:	A	B	
100	100	142	60
125	125	173	70
150	150	198	80