Mřížka kulatý Ø125 bílá



SKU: FI/125B EAN: 5901350053812

334,88 Kč

Technická data

Obecné údaje

Aktivní plocha mřížky (cm2)	**70**
TYP MŘÍŽKY	**Malované**
VLASTNOSTI MŘÍŽKY	**Síť**
VELIKOST MŘÍŽKY	**Ø 125**
BARVA	**Bílý**

Fyzikální parametry

váha (kg)	**0.3**
Šířka (cm)	**125**
Výška (cm)	**125**
Hloubka (cm)	**4**
Průměr kapsy (cm)	**12.5**

Další informace

EAN	**5901350053812**

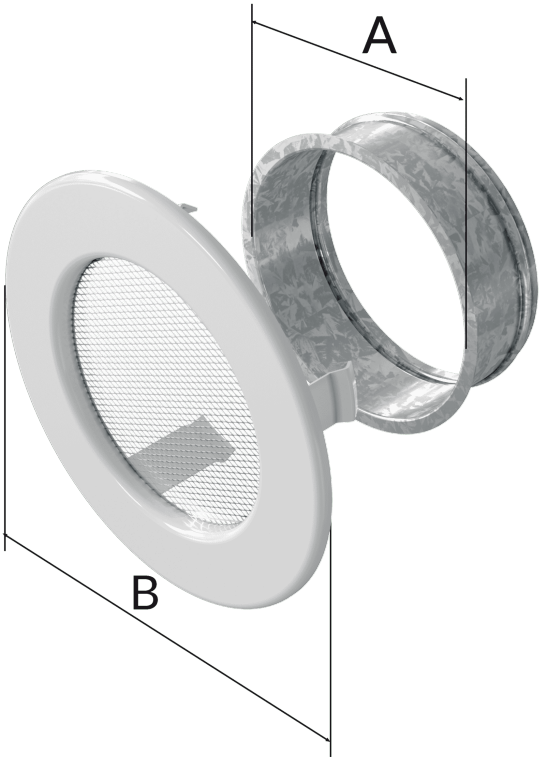

Model:	A	B	
100	100	142	60
125	125	173	70
150	150	198	80