# Mřížka kulatý Ø150 měděná natíraná

SKU: FI/150M EAN: 5901350053942

**412,62 Kč**




## Technická data

### Obecné údaje

| | |
|---|---|
| Aktivní plocha mřížky (cm2) | **80** |
| TYP MŘÍŽKY | **Malované** |
| VLASTNOSTI MŘÍŽKY | **Síť** |
| VELIKOST MŘÍŽKY | **Ø 150** |
| BARVA | **Měď** |

### Fyzikální parametry

| | |
|---|---|
| váha (kg) | **0.3** |
| Šířka (cm) | **150** |
| Výška (cm) | **150** |
| Hloubka (cm) | **4** |
| Průměr kapsy (cm) | **15** |

### Další informace

| | |
|---|---|
| EAN | **5901350053942** |

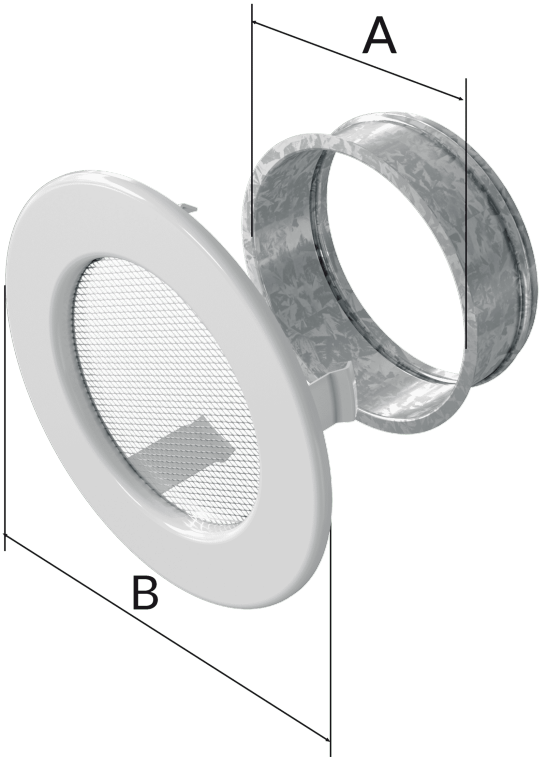


| Model: | A | B | |
|---|---|---|---|
| 100 | 100 | 142 | 60 |
| 125 | 125 | 173 | 70 |
| 150 | 150 | 198 | 80 |