Sada akumulačních kotoučů na beton 10 ks. 5 vrstvy pro kamna REN/L

SKU: AKU/B/10/5/V2 EAN: 5903751236153

9 807,20 Kč



Technická data

Obecné údaje

průměr výstupu spalin	**150**
Materiál	**Beton, Ocel**
BARVA	**Černá**

Fyzikální parametry

Šířka (cm)	**41.5**
Výška (cm)	**42.68**
Hloubka (cm)	**38.48**
váha (kg)	**50.84**

Další informace

EAN	**5903751236153**

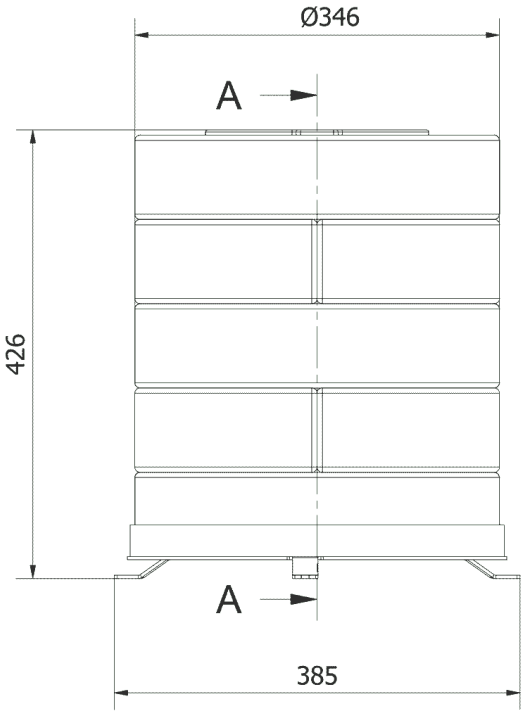
Ø346
A
426
A
385

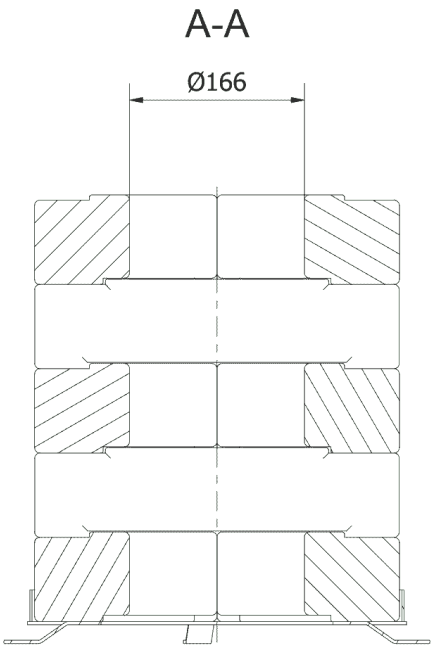
A-A
Ø166

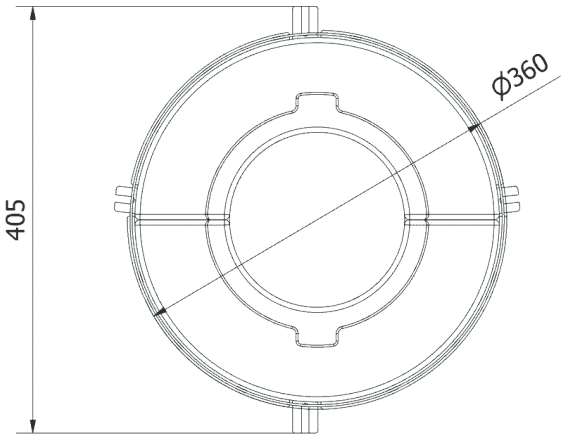
405
ϕ360