

Sada akumulačních kotoučů na beton 4 ks. 2 vrstvy pro kamna REN/M

SKU: AKU/B/4/2/V1 EAN: 5903751236139

4 903,60 Kč

Technická data

Obecné údaje

průměr výstupu spalin	**150**
Materiál	**Beton, Ocel**
BARVA	**Černá**

Fyzikální parametry

Šířka (cm)	**41.5**
Výška (cm)	**18.68**
Hloubka (cm)	**38.48**
váha (kg)	**21.56**

Další informace

EAN	**5903751236139**

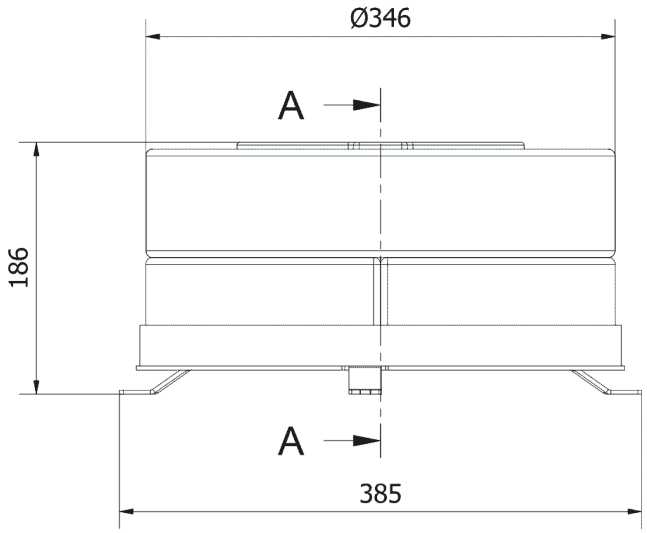
Ø346
A
186
A
385

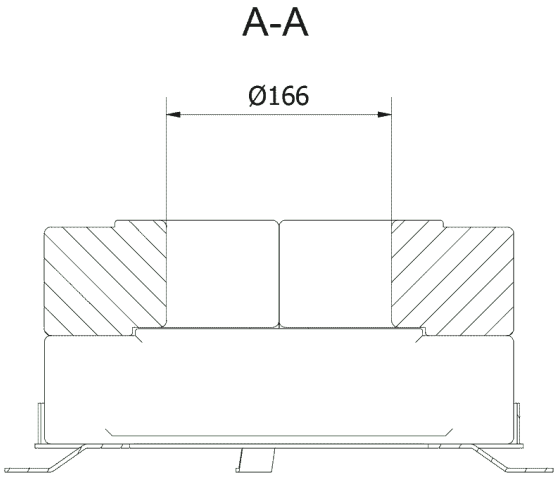
A-A
Ø166

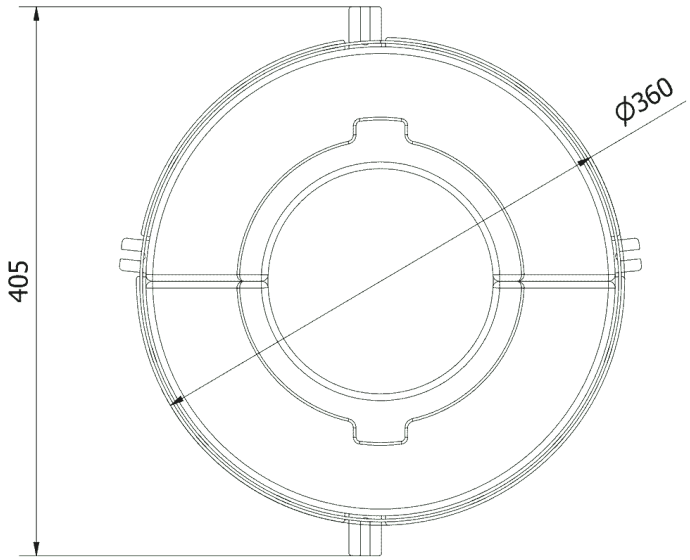
405
Ø360