Sada litinových akumulačních kotoučů 3 ks pro kamna BJORN/W, KOZA/AB/ENYO/R/W, ROLLO/W, ERIK/W



SKU: AKU/Z/150/3 EAN: 5903751207665

9 328,80 Kč

Technická data

Obecné údaje

průměr výstupu spalin	**150**
Materiál	**Ocel, Litina**
BARVA	**Černá**

Fyzikální parametry

Šířka (cm)	**50.39**
Výška (cm)	**32.94**
Hloubka (cm)	**50.39**
váha (kg)	**69.07**

Další informace

EAN	**5903751207665**

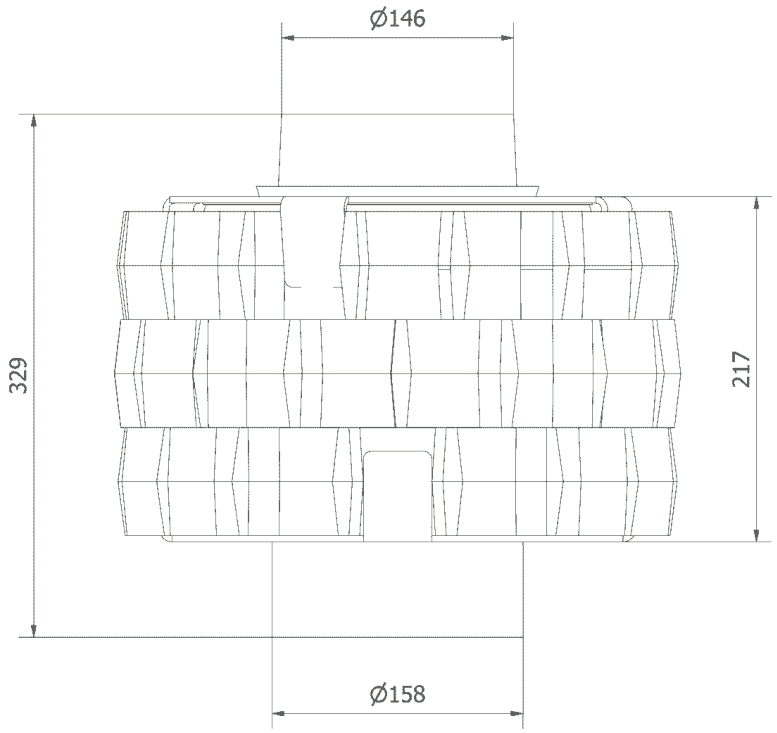
Ø146
329
217
Ø158

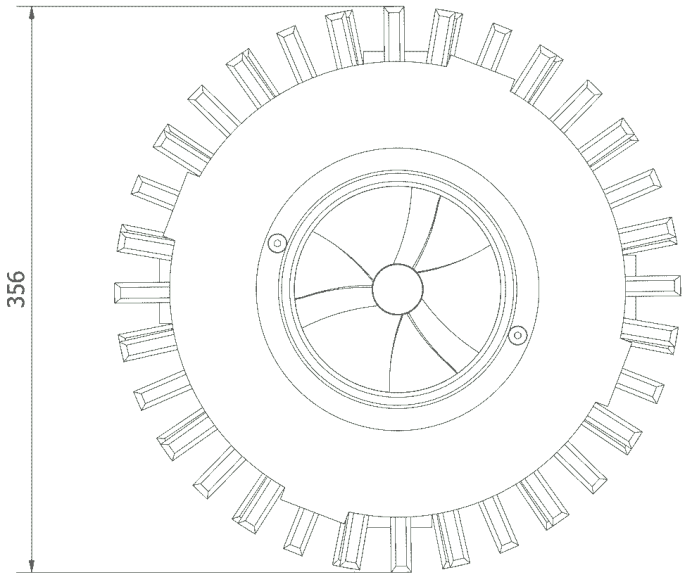
356