

Akumulační disk pro vložku NADIA, LUCY, MB

SKU: KRAZEK/NADIA/A/Z5 EAN: 5901350018330

11 182,60 Kč

Technická data

Další informace

EAN	**5901350018330**

Fyzikální parametry

Šířka (cm)	**2**
Výška (cm)	**3**
Hloubka (cm)	**4**
váha (kg)	**128**

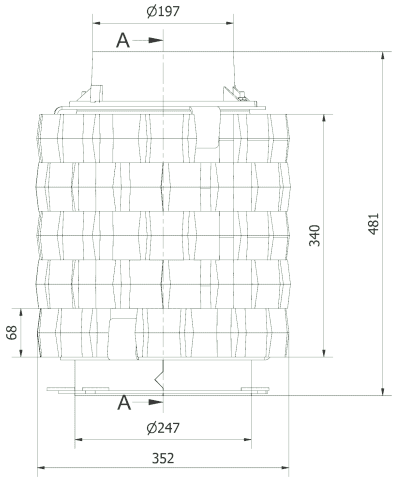
Ø197
A
340
481
68
A
Ø247
352

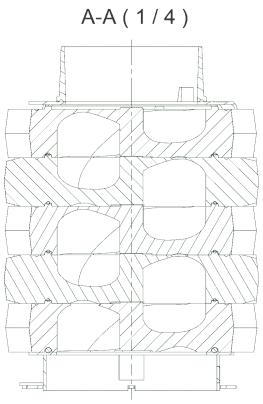
A-A (1 / 4)

