

Rozdělovač 4x150 pro vložku AMELIA / GILOTYNA

SKU: DA/G150 EAN: 5901350071090

861,12 Kč

Technická data

Další informace

EAN	**5901350071090**

Fyzikální parametry

Šířka (cm)	**74**
Výška (cm)	**83**
Hloubka (cm)	**44**
váha (kg)	**6.1**

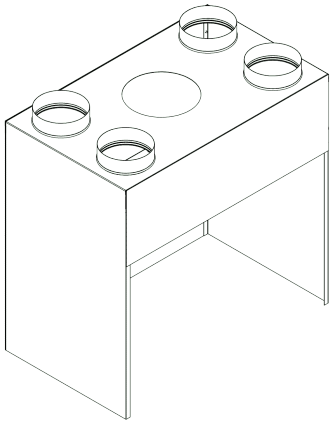

Nazwa wkładu	Oznaczenie	ϕ	Wysokość	Szerokość	Głębokość
Amelia	DA100	100	830	740	440
	DA125	125			
	DA150	150			
Maja/Zuzia	DM/Z100	100	630	690	380
	DM/Z125	125			
	DM/Z150	150			
Oliwia	DO100	100	720	740	440
	DO125	125			
	DO150	150			