Rozvaděč 4x150 AMELIA pro samostatnou montáž



SKU: DYSTRYBUTOR/AMELIA/4X150 EAN: 5901350014479

1 913,60 Kč

Technická data

Další informace

EAN	**5901350014479**

Fyzikální parametry

Šířka (cm)	**74**
Výška (cm)	**83**
Hloubka (cm)	**44**
váha (kg)	**18.75**

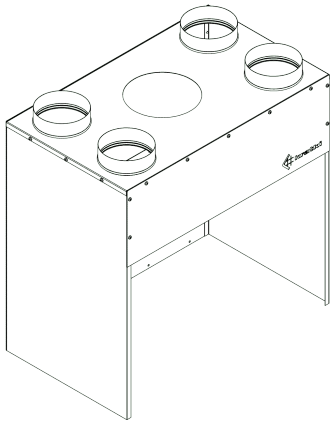

Nazwa wkładu	Oznaczenie	ϕ	Wysokość	Szerokość	Głębokość
Amelia	DYSTRYBUTOR/AMELIA/4X100	100	830	740	440
	DYSTRYBUTOR/AMELIA/4X125	125			
	DYSTRYBUTOR/AMELIA/4X150	150			
Maja	DYSTRYBUTOR/MAJA/4X100	100	630	690	380
	DYSTRYBUTOR/MAJA/4X125	125			
	DYSTRYBUTOR/MAJA/4X150	150			
Oliwia	DYSTRYBUTOR/OLIWIA/4X100	100	720	740	440
	DYSTRYBUTOR/OLIWIA/4X125	125			
	DYSTRYBUTOR/OLIWIA/4X150	150			
Zuzia	DYSTRYBUTOR/ZUZIA/4X100	100	700	687	420
	DYSTRYBUTOR/ZUZIA/4X125	125			
	DYSTRYBUTOR/ZUZIA/4X150	150			