

Rozvaděč 4x100 ERYK pro samostatnou montáž

SKU: DYSTRYBUTOR/ERYK/4X100 EAN: 5901350014509

1 530,88 Kč

Technická data

Další informace

EAN	**5901350014509**

Fyzikální parametry

Šířka (cm)	**65**
Výška (cm)	**55.5**
Hloubka (cm)	**40**
váha (kg)	**11.25**

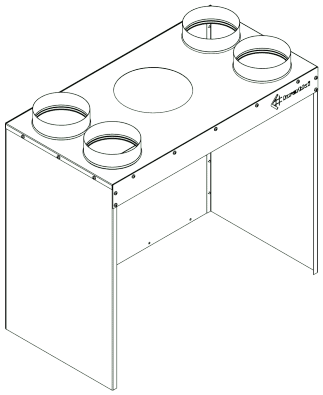

Nazwa wkładu	Oznaczenie	ϕ	Wysokość	Szerokość	Głębokość
Antek	DYSTRYBUTOR/ANTEK/4X100	100	530	615	340
	DYSTRYBUTOR/ANTEK/4X125	125			
Eryk	DYSTRYBUTOR/ERYK/4X100	100	555	650	400
	DYSTRYBUTOR/ERYK/4X125	125			
	DYSTRYBUTOR/ERYK/4X150	150			
Felix	DYSTRYBUTOR/FELIX/4X100	100	650	750	390
	DYSTRYBUTOR/FELIX/4X125	125			
	DYSTRYBUTOR/FELIX/4X150	150			
Wiktor	DYSTRYBUTOR/WIKTOR/4X100	100	550	740	390
	DYSTRYBUTOR/WIKTOR/4X125	125			
	DYSTRYBUTOR/WIKTOR/4X150	150			