


# Rozvaděč 4x100 ZUZIA pro samostatnou montáž

SKU: DYSTRYBUTOR/ZUZIA/4X100 EAN: 5901350014677

**1 530,88 Kč**

## Technická data

### Další informace

| | |
|---|---|
| EAN | **5901350014677** |

### Fyzikální parametry

| | |
|---|---|
| Šířka (cm) | **68.7** |
| Výška (cm) | **70** |
| Hloubka (cm) | **42** |
| váha (kg) | **15.28** |

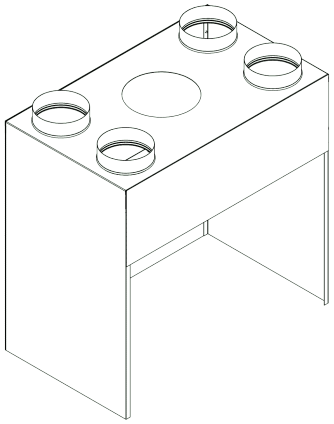

| Nazwa wkładu | Oznaczenie | ϕ | Wysokość | Szerokość | Głębokość |
|---|---|---|---|---|---|
| | | | | | |
| Amelia | DA100 | 100 | 830 | 740 | 440 |
| | DA125 | 125 | | | |
| | DA150 | 150 | | | |
| | | | | | |
| Maja/Zuzia | DM/Z100 | 100 | 630 | 690 | 380 |
| | DM/Z125 | 125 | | | |
| | DM/Z150 | 150 | | | |
| | | | | | |
| Oliwia | DO100 | 100 | 720 | 740 | 440 |
| | DO125 | 125 | | | |
| | DO150 | 150 | | | |