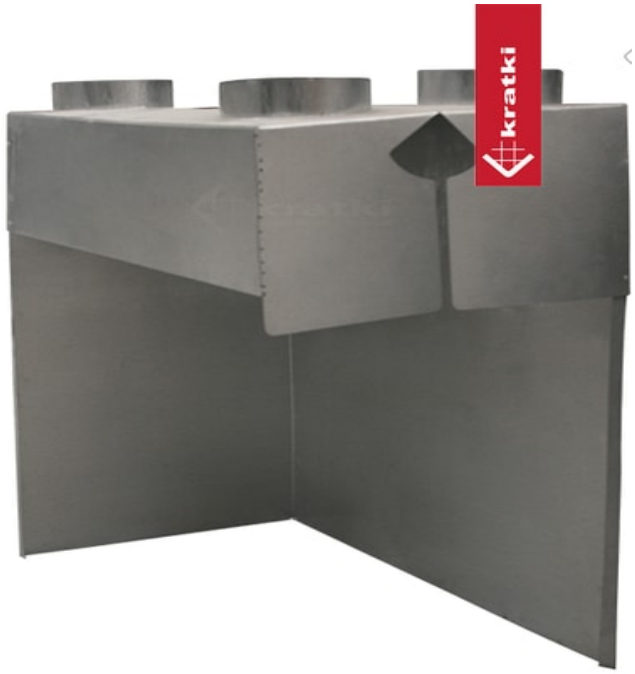

rozdělovač 4x100 ZUZIA / BS pravá strana

SKU: DZ100/BS/P EAN: 5901350051795

771,42 Kč

Technická data

Další informace

EAN	**5901350051795**

Fyzikální parametry

Šířka (cm)	**69**
Výška (cm)	**63**
Hloubka (cm)	**38**
váha (kg)	**4.3**

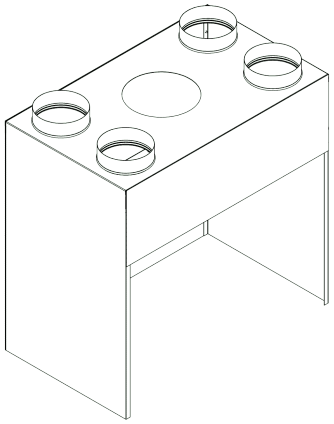

Nazwa wkładu	Oznaczenie	ϕ	Wysokość	Szerokość	Głębokość
Amelia	DA100	100	830	740	440
	DA125	125			
	DA150	150			
Maja/Zuzia	DM/Z100	100	630	690	380
	DM/Z125	125			
	DM/Z150	150			
Oliwia	DO100	100	720	740	440
	DO125	125			
	DO150	150			