Přívod vzduchu ø 100 pro litinové vložky

SKU: DOLOT/ZELIWO/100 EAN: 5901350012819

550,16 Kč

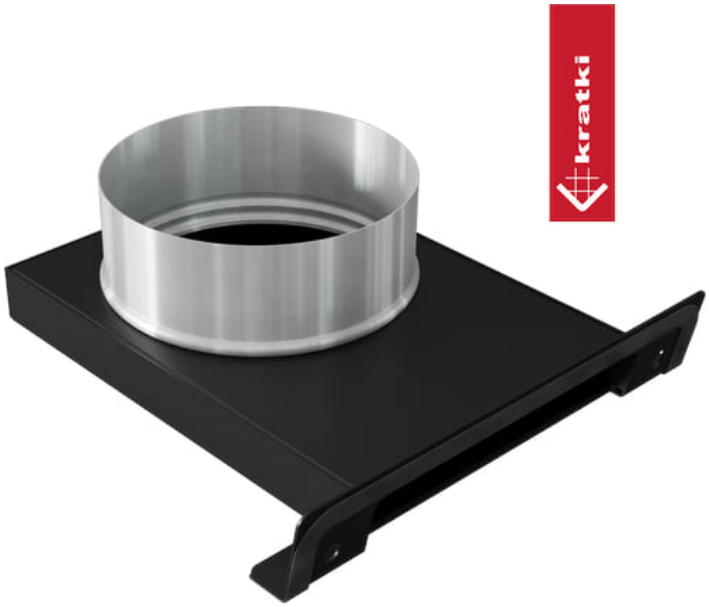

Technická data

Další informace

EAN	**5901350012819**

Fyzikální parametry

Šířka (cm)	**15**
Výška (cm)	**7**
Hloubka (cm)	**20**
váha (kg)	**0.5**

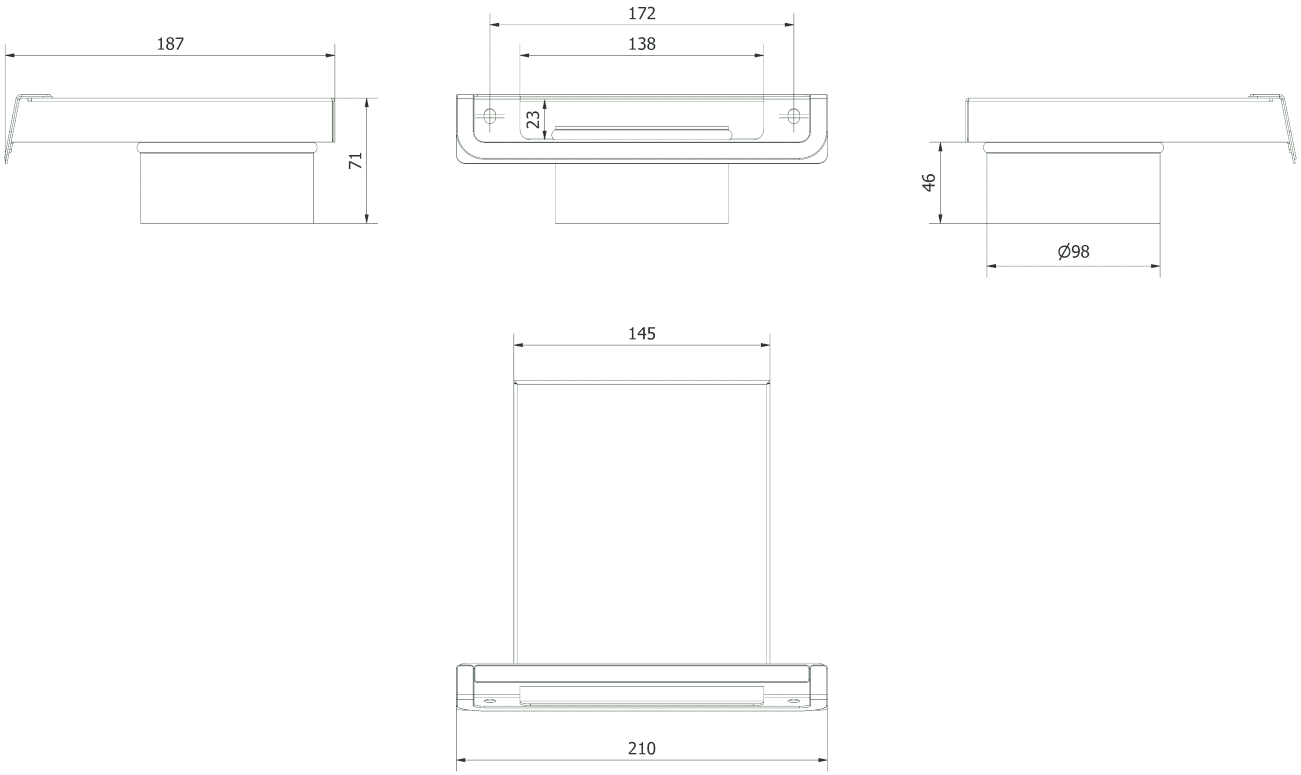
187
71
172
138
23
46
Ø98
145
210