60x1000 luft ventilační mřížka, barva krémová

SKU: LUFT/6/100/K EAN: 5901350048566

938,86 Kč

Technická data

Obecné údaje

Aktivní plocha mřížky (cm2)	**291**
TYP MŘÍŽKY	**Hlaveň**
VLASTNOSTI MŘÍŽKY	**Rovný**
VELIKOST MŘÍŽKY	**100X6**
BARVA	**Krémová**

Fyzikální parametry

váha (kg)	**2.8**
Šířka (cm)	**100**
Výška (cm)	**6**
Hloubka (cm)	**9.8**

Další informace

EAN	**5901350048566**

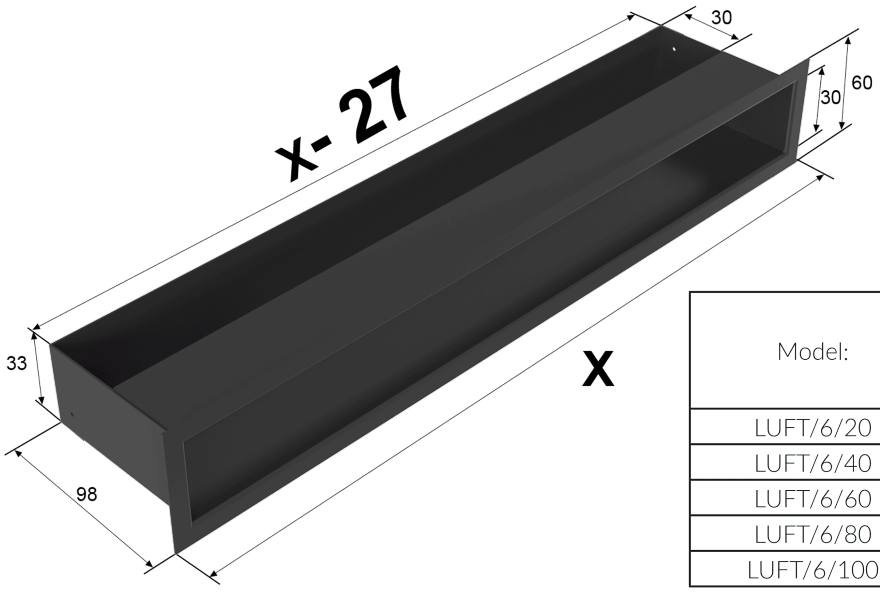

Model:	X	
LUFT/6/20	200	51
LUFT/6/40	400	111
LUFT/6/60	600	171
LUFT/6/80	800	231
LUFT/6/100	1000	291