Komínová větrací mřížka LUFT 9x100 zemní



SKU: LUFT/9/100/SZ EAN: 5901350052914

2 033,20 Kč

Technická data

Obecné údaje

Aktivní plocha mřížky (cm2)	**582**
TYP MŘÍŽKY	**Hlaveň**
VLASTNOSTI MŘÍŽKY	**Rovný**
VELIKOST MŘÍŽKY	**100X9**
BARVA	**Grended**

Fyzikální parametry

váha (kg)	**4**
Šířka (cm)	**100**
Výška (cm)	**9**
Hloubka (cm)	**12.8**

Další informace

EAN	**5901350052914**

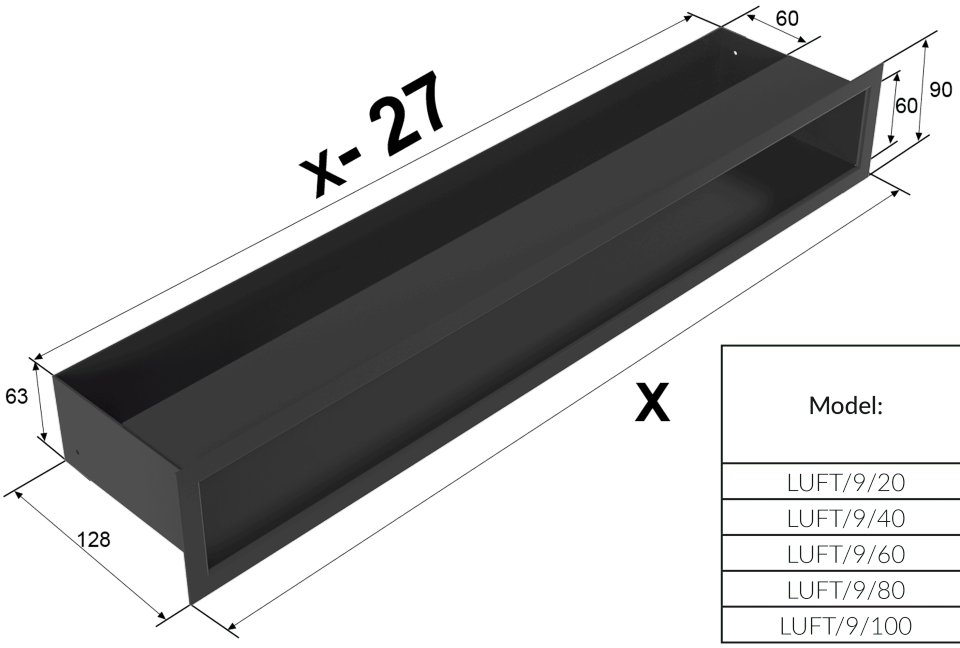

Model:	X	
LUFT/9/20	200	102
LUFT/9/40	400	222
LUFT/9/60	600	342
LUFT/9/80	800	462
LUFT/9/100	1000	582