mřížka LUFT 90x400x600 levá, stříbrná



SKU: LUFT/NL/9/40/SZ EAN: 5901350089200

3 647,80 Kč

Technická data

Obecné údaje

Aktivní plocha mřížky (cm2)	**412**
TYP MŘÍŽKY	**Rohový barel**
VLASTNOSTI MŘÍŽKY	**Levý roh**
VELIKOST MŘÍŽKY	**60X40X9**
BARVA	**Grended**

Fyzikální parametry

váha (kg)	**3.8**
Šířka (cm)	**60**
Výška (cm)	**9**
Hloubka (cm)	**12.65**

Další informace

EAN	**5901350089200**

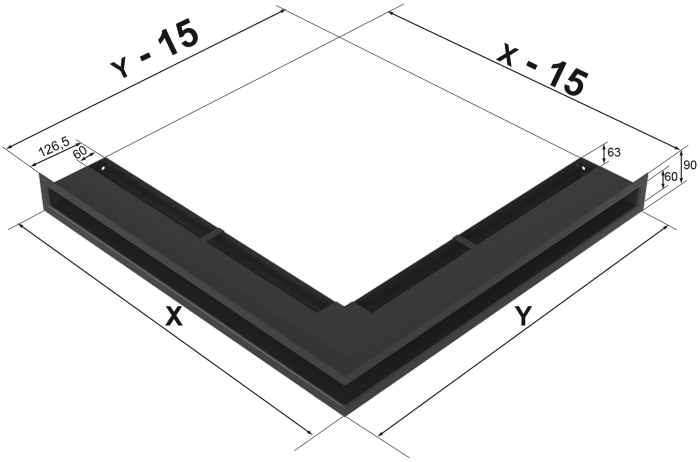

Model:	X	Y	
LUFT/NS/90	560	560	484
LUFT/NL/90	766	547	600
LUFT/NP/90	547	766	600
LUFT/NL/9/40	600	400	412
LUFT/NP/9/40	400	600	412