Kratka wentylacyjna kominkowa LUFT narożny prawy 40x60x6 szlifowana



SKU: LUFT/NP/6/40/SZ EAN: 5901350089248

3 348,80 Kč

Technická data

Obecné údaje

Aktivní plocha mřížky (cm2)	**206**
TYP MŘÍŽKY	**Rohový barel**
VLASTNOSTI MŘÍŽKY	**Rohový zákon**
VELIKOST MŘÍŽKY	**60X40X6**
BARVA	**Grended**

Fyzikální parametry

váha (kg)	**3**
Šířka (cm)	**40**
Výška (cm)	**6**
Hloubka (cm)	**9.65**

Další informace

EAN	**5901350089248**

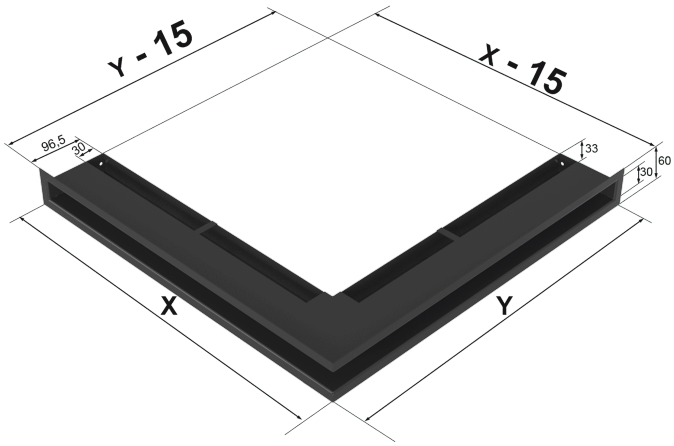

Model:	X	Y	
LUFT/NS/60	560	560	260
LUFT/NL/60	766	547	318
LUFT/NP/60	547	766	318
LUFT/NL/6/40	600	400	206
LUFT/NP/6/40	400	600	206