rohová mřížka LUFT 547x766x90 pravá broušená



SKU: LUFT/NP/90/SZ EAN: 5901350089262

4 425,20 Kč

Technická data

Obecné údaje

Aktivní plocha mřížky (cm2)	**600**
TYP MŘÍŽKY	**Rohový barel**
VLASTNOSTI MŘÍŽKY	**Rohový zákon**
VELIKOST MŘÍŽKY	**76.6X54.7X9**
BARVA	**Grended**

Fyzikální parametry

váha (kg)	**5.1**
Šířka (cm)	**54.7**
Výška (cm)	**9**
Hloubka (cm)	**12.65**

Další informace

EAN	**5901350089262**

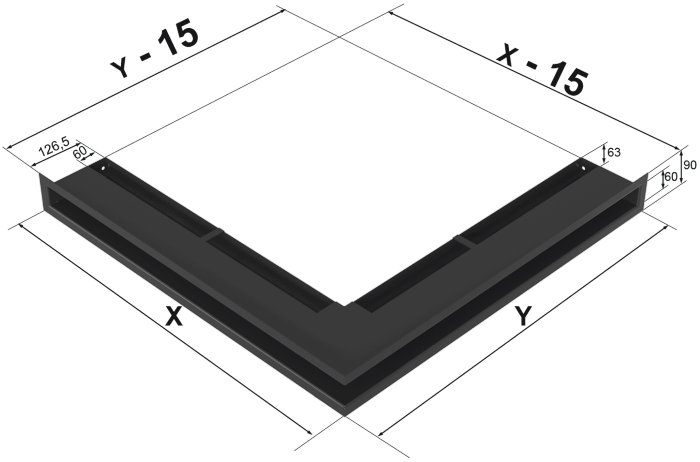

Model:	X	Y	
LUFT/NS/90	560	560	484
LUFT/NL/90	766	547	600
LUFT/NP/90	547	766	600
LUFT/NL/9/40	600	400	412
LUFT/NP/9/40	400	600	412