Kratka kominkowa LUFT narożny 56x56x9 kremowa



SKU: LUFT/NS/90/K EAN: 5901350051269

2 033,20 Kč

Technická data

Obecné údaje

Aktivní plocha mřížky (cm2)	**484**
TYP MŘÍŽKY	**Rohový barel**
VLASTNOSTI MŘÍŽKY	**Symetrický roh**
VELIKOST MŘÍŽKY	**56X56X9**
BARVA	**Krémová**

Fyzikální parametry

váha (kg)	**3.9**
Šířka (cm)	**56**
Výška (cm)	**9**
Hloubka (cm)	**12.65**

Další informace

EAN	**5901350051269**

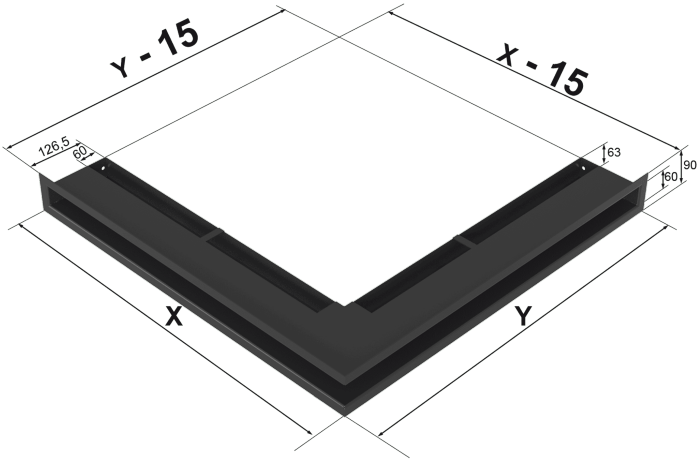

Model:	X	Y	
LUFT/NS/90	560	560	484
LUFT/NL/90	766	547	600
LUFT/NP/90	547	766	600
LUFT/NL/9/40	600	400	412
LUFT/NP/9/40	400	600	412