Komínová větrací mřížka LUFT 6x20 černá



SKU: LUFT/6/20/C EAN: 5901350076859

526,24 Kč

Technická data

Obecné údaje

Aktivní plocha mřížky (cm2)	**51**
TYP MŘÍŽKY	**Hlaveň**
VLASTNOSTI MŘÍŽKY	**Rovný**
VELIKOST MŘÍŽKY	**20X6**
BARVA	**Černá**

Fyzikální parametry

váha (kg)	**0.6**
Šířka (cm)	**20**
Výška (cm)	**6**
Hloubka (cm)	**9.8**

Další informace

EAN	**5901350076859**

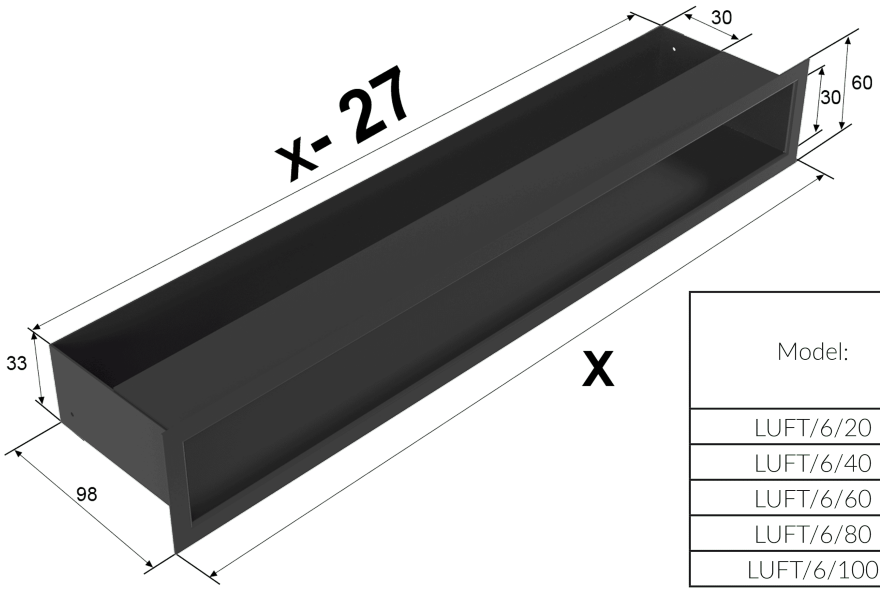

Model:	X	
LUFT/6/20	200	51
LUFT/6/40	400	111
LUFT/6/60	600	171
LUFT/6/80	800	231
LUFT/6/100	1000	291