TEiKO®

CAPRI

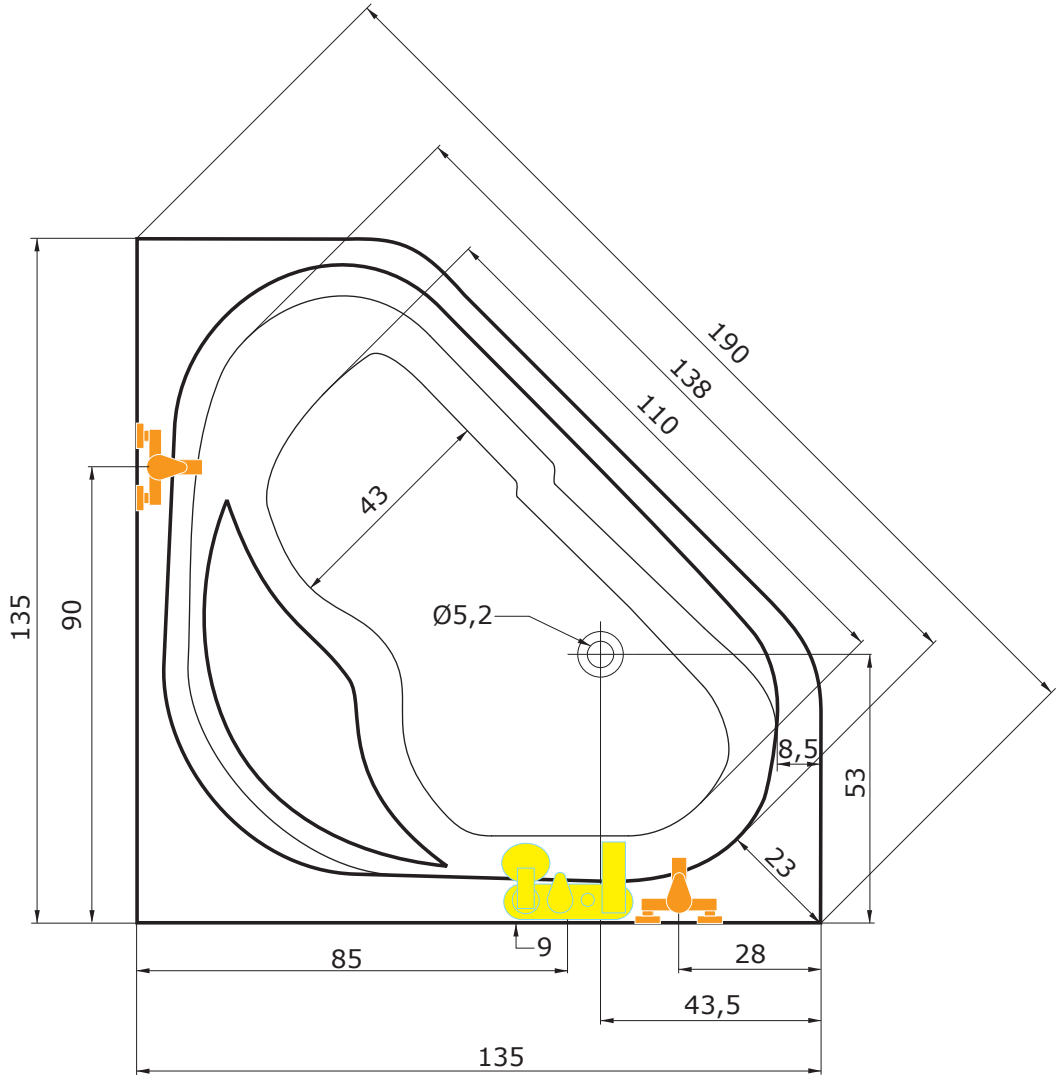

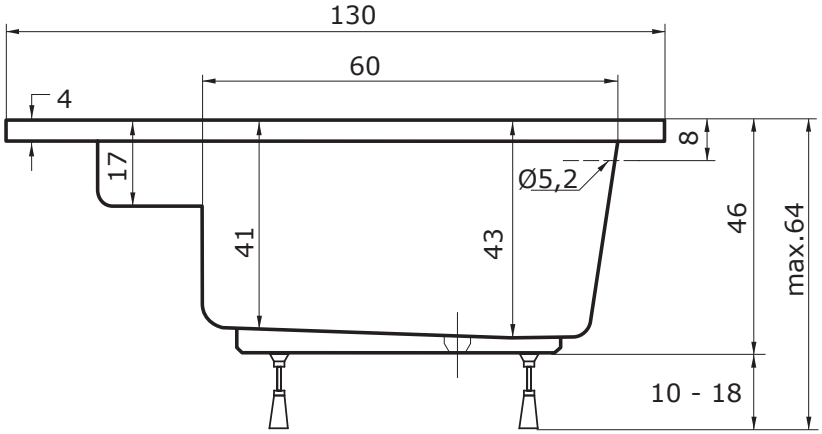

TEiKO spol. s. r. o. | 763 64 Spytihněv 576 | Czech Republic
tel.: + 420 577 110 311 | fax: + 420 577 110 315 | info@teiko.cz | www.teiko.cz