2010/B

MATICE S PŘÍRUBOU

Technické parametry
provedení závitů: vnitřní
typ a rozměr závitů: G3/8 - G1
materiál: mosaz MS 58

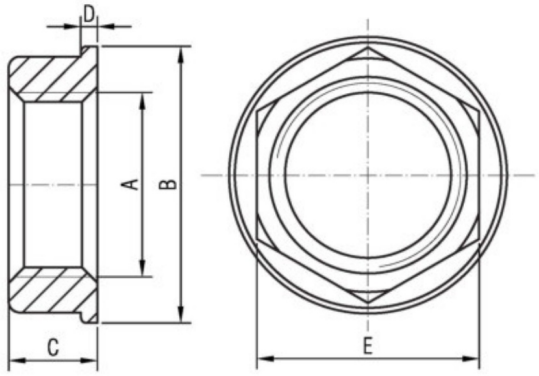



KÓD	A	B [mm]	C [mm]	D [mm]	E [SW]	Hmotnost [g]
2010/B DN 10	G3/8	25	8	1,5	20	12
2010/B DN 15	G1/2	27	8	2	24	14
2010/B DN 20	G3/4	36	9	2	30	26
2010/B DN 25	G1	41	9	2	36	28
2010 DN 32	G11/4	60	10	2,5	47	71
2010 DN 40	G11/2	66	12	2,5	53	95
2010 DN 50	G2	78	14	3	66	140