Technický list výrobku (cs)

Krbové vložky Typ: 306

YORK L I.



Technické parametry

306 YOC

Výkon

Jmenovitý tepelný výkon (kW)	7,0
Regulovatelný tepelný výkon (kW)	3,5 - 9,0

Rozměry

Výška (1) x **Šířka** (2) x **Hloubka** (3) (mm)	730 x 496 x 507
Vnitřní rozměr topeniště (š x v x h) / **Maximální délka polen** (mm)	375 x 340 x 265 / 330

Hmotnost podle obložení

bez obložení (kg)	123

Vzduch

Centrální přívod vzduchu (7) / **průměr** (mm) / **hrdlo součástí kamen**	ano / Ø 100 / ano
Ovládání sekundárního vzduchu	ano
Ovládání primárního vzduchu	ne
Terciární přívod vzduchu	ano
Automatická regulace přívodu vzduchu	ne
Vzdálenost osy centrálního přívodu vzduchu k nejzadnější části výrobku (8.1) (mm)	167

Parametry

Palivo: dřevo / dřevěné brikety [*D / DB*]	
Spotřeba přípustného paliva při jmenovitém výkonu (kg/hod) [*D / DB*]	2,1 / 2,0
Vytápěný prostor (m^3)	70 - 180
Energetická účinnost (%) [*D / DB*]	80,1 / 80,0
Minimální tah komína (Pa)	12
Teplota spalin (°C) [*D / DB*]	214 / 209
Hmotnostní tok spalin (g/s) [*D / DB*]	8,1 / 8,6
Koncentrace CO při 13 % O_2 (mg/Nm^3) [*D / DB*]	912 / 1021
Koncentrace NO_x při 13 % O_2 (mg/Nm^3) [*D / DB*]	95 / 193
Koncentrace OGC při 13 % O_2 (mg/Nm^3) [*D / DB*]	59 / 29
Koncentrace prachu při 13 % O_2 (mg/Nm^3) [*D / DB*]	33 / 39
Vícenásobné zavírání dvířek	ne

Kouřovod

Připojení kouřovodu (4)	horní / zadní
Průměr kouřovodu (mm)	Ø 150
Výška osy zadního kouřovodu od podlahy (5) (mm)	565
Vzdálenost osy horního kouřovodu k nejzadnější části výrobku (6) (mm)	217

Zkoušky

201/2012 Sb.	ano
ČSN EN 13229:2002/A2:2005	ano
I. BImSchV Stufe 2	ano
EKODESIGN / **Sezónní energetická účinnost vytápění** (%) [*D / DB*]	ano / 70,1 / 70,0

Minimální odstupové vzdálenosti od hořlavých materiálů

Z boku / **Zezadu** / **Zepředu** (mm)	250 / 200 / 800

Rozměrový náčrt

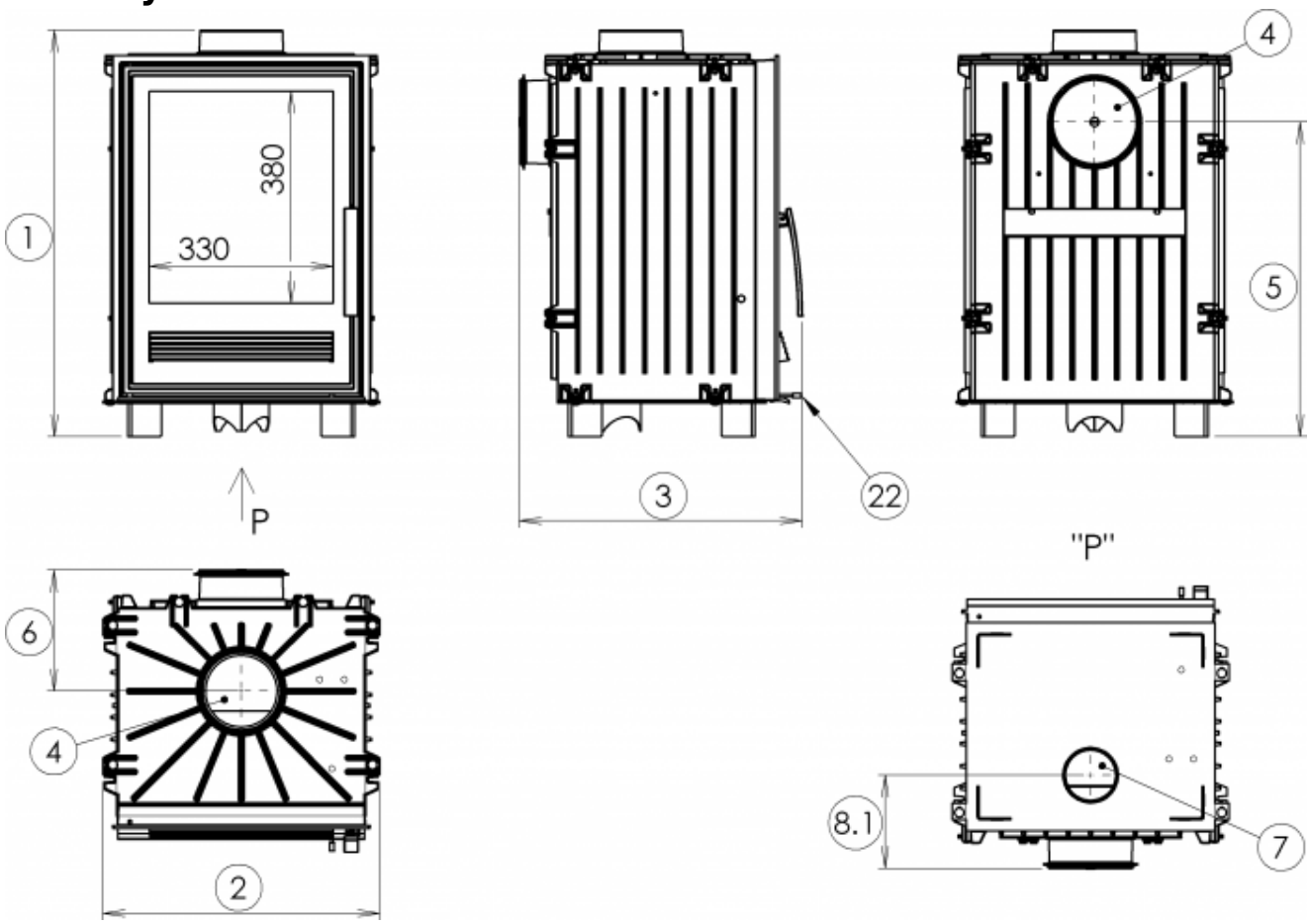

Doplňující informace

1	výška	730 mm
2	šířka	496 mm
3	hloubka	507 mm
4	kouřovod	Ø 150 mm
5	výška osy zadního kouřovodu od podlahy	565 mm
6	vzdálenost osy horního kouřovodu k nejzadnější části výrobku	217 mm
7	centrální přívod vzduchu	Ø 100 mm
8.1	vzdálenost osy centrálního přívodu vzduchu k nejzadnější části výrobku	167 mm
22	ovládání intenzity hoření - zasunuto otevřeno	

Ovládání produktu

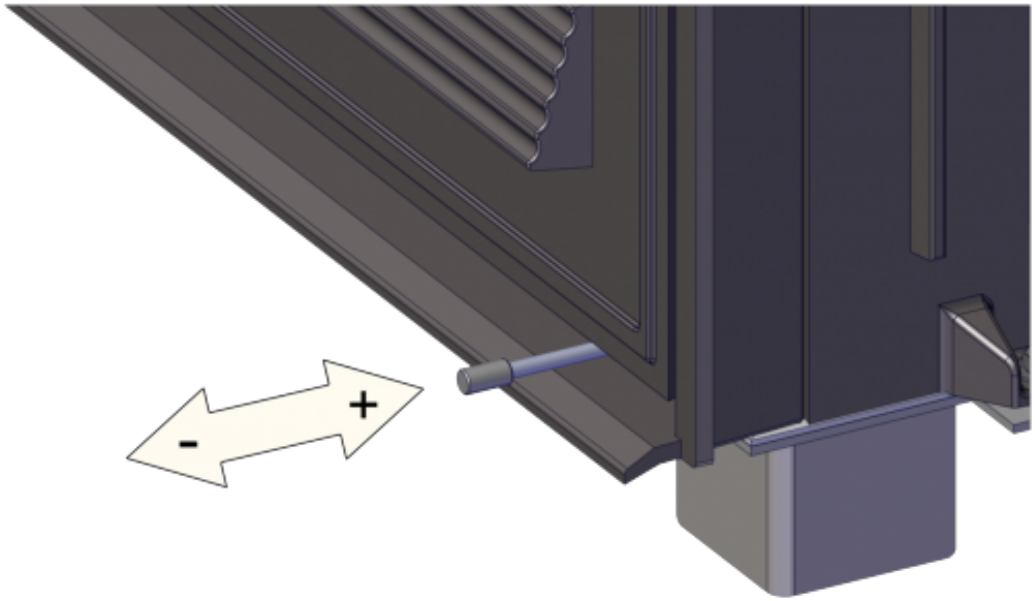

Topení dřevem a dřevěnými briketami
Výkon regulujte jen pomocí ovládání intenzity hoření.

Výrobce: ABX, spol. s r.o., Žitná 1091/3, 408 01 Rumburk, Česká republika
tel.: 412 332 523, 412 333 614, fax: 412 333 521, e-mail: info@abx.cz, web: www.abx.cz
Servis: ABX s r.o., Plynární 1518/12, 408 01 Rumburk, tel.: 412 372 147, fax: 412 375 113, e-mail: reklamace@abx.cz
Stav ke dni: 22.5. 2025