Technický list výrobku (cs)

Kachlová kamna Typ: 326

BRITANIA K I. rovný sokl



Technické parametry

326 BTK

Výkon

Jmenovitý tepelný výkon (kW)	7,0
Regulovatelný tepelný výkon (kW)	3,5 - 9,0

Rozměry

Výška (1) x **Šířka** (2) x **Hloubka** (3) (mm)	1196 x 740 x 448
Vnitřní rozměr topeniště (š x v x h) / **Maximální délka polen** (mm)	380 x 320 x 260 / 340

Hmotnost podle obložení

kachle (kg)	155

Vzduch

Centrální přívod vzduchu (7) / **průměr** (mm) / **hrdlo součástí kamen**	ano / Ø 100 / ne
Ovládání sekundárního vzduchu	ano
Ovládání primárního vzduchu	ne
Terciární přívod vzduchu	ano
Automatická regulace přívodu vzduchu	ne
Výška osy centrálního přívodu vzduchu od podlahy (8) (mm)	385
Vzdálenost osy centrálního přívodu vzduchu k nejzadnější části výrobku (8.1) (mm)	148

Parametry

Palivo: dřevo / dřevěné brikety [*D / DB*]	
Spotřeba přípustného paliva při jmenovitém výkonu (kg/hod) [*D / DB*]	2,1 / 2,1
Vytápěný prostor (m^3)	70 - 180
Energetická účinnost (%) [*D / DB*]	81,3 / 81,3
Minimální tah komína (Pa)	12
Teplota spalin (°C) [*D / DB*]	237 / 237
Hmotnostní tok spalin (g/s) [*D / DB*]	6,9 / 6,9
Koncentrace CO při 13 % O_2 (mg/Nm^3) [*D / DB*]	1174 / 1174
Koncentrace NO_x při 13 % O_2 (mg/Nm^3) [*D / DB*]	92 / 92
Koncentrace OGC při 13 % O_2 (mg/Nm^3) [*D / DB*]	71 / 71
Koncentrace prachu při 13 % O_2 (mg/Nm^3) [*D / DB*]	36 / 36
Vícenásobné zavírání dvířek	ne

Kouřovod

Připojení kouřovodu (4)	horní / zadní
Průměr kouřovodu (mm)	Ø 150
Výška osy zadního kouřovodu od podlahy (5) (mm)	804
Vzdálenost osy horního kouřovodu k nejzadnější části výrobku (6) (mm)	192

Zkoušky

201/2012 Sb.	ano
ČSN EN 13240:2002/A2:2005	ano
I. BImSchV Stufe 2	ano
EKODESIGN / **Sezónní energetická účinnost vytápění** (%) [*D / DB*]	ano / 71,3 / 71,3

Minimální odstupové vzdálenosti od hořlavých materiálů

Z boku / **Zezadu** / **Zepředu** (mm)	200 / 200 / 800

Rozměrový náčrt

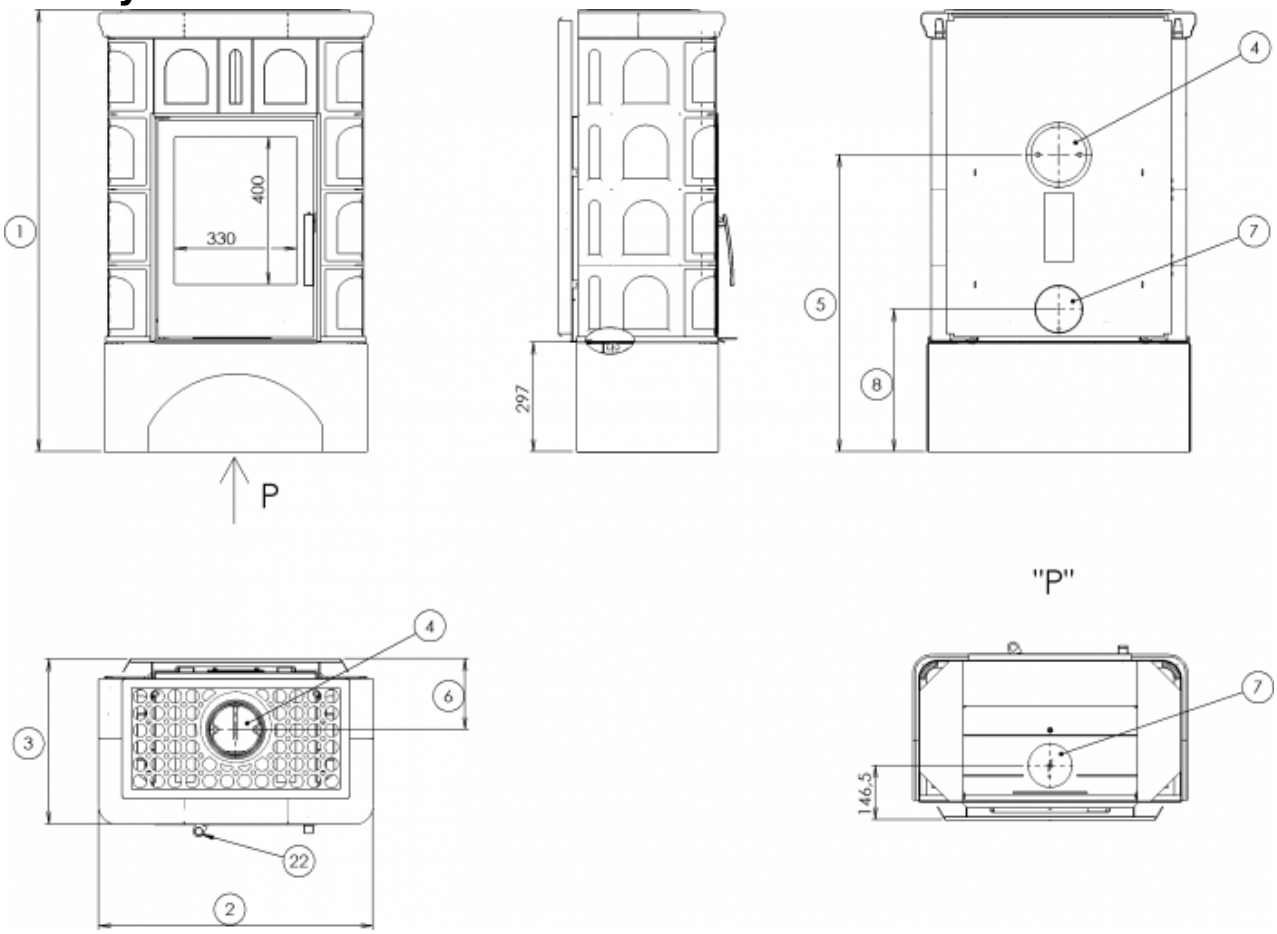

Doplňující informace

1	výška	1196 mm
2	šířka	740 mm
3	hloubka	448 mm
4	kouřovod	Ø 150 mm
5	výška osy zadního kouřovodu od podlahy	804 mm
6	vzdálenost osy horního kouřovodu k nejzadnější části výrobku	192 mm
7	centrální přívod vzduchu	Ø 100 mm
8	výška osy centrálního přívodu vzduchu od podlahy	385 mm
22	ovládání intenzity hoření - vpravo otevřeno	

Montážní schéma

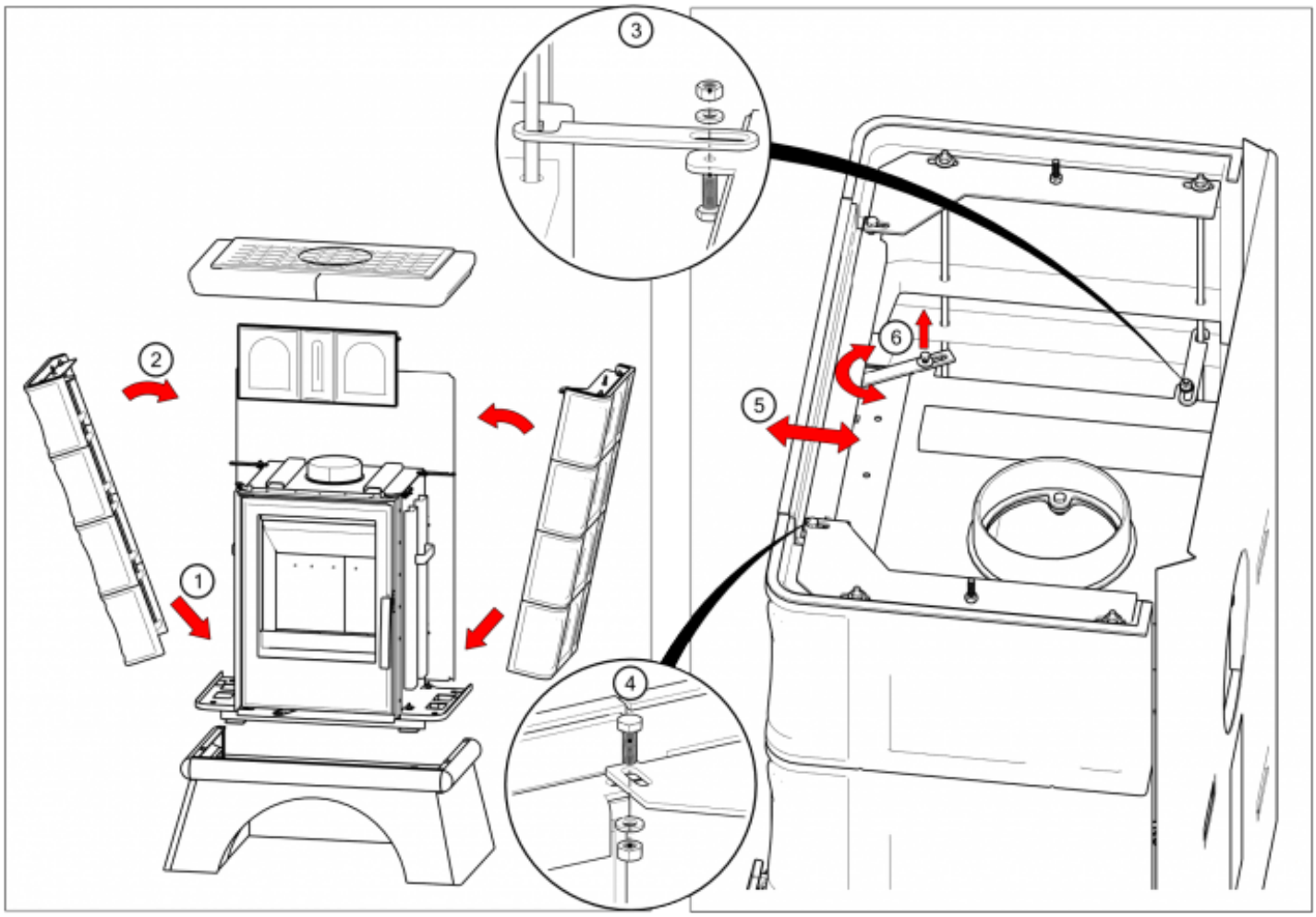

Ovládání produktu

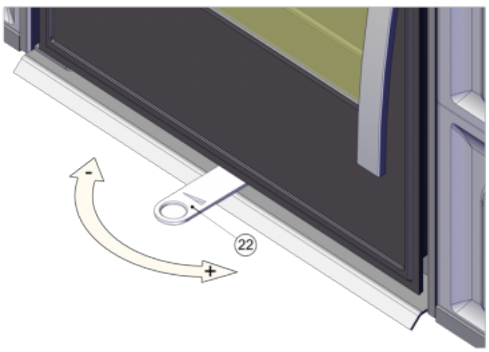

Topení dřevem a dřevěnými briketami
Výkon regulujte jen pomocí ovládání intenzity hoření.

Výrobce: ABX, spol. s r.o., Žitná 1091/3, 408 01 Rumburk, Česká republika
tel.: 412 332 523, 412 333 614, fax: 412 333 521, e-mail: info@abx.cz, web: www.abx.cz
Servis: ABX s r.o., Plynární 1518/12, 408 01 Rumburk, tel.: 412 372 147, fax: 412 375 113, e-mail: reklamace@abx.cz
Stav ke dni: 25.5. 2025