Technický list výrobku (cs)

Kachlová kamna Typ: 334

BAVARIA K I. TV 6,9 kW



Technické parametry

334 BKJ

Výkon

Jmenovitý tepelný výkon (kW)	10,0
Regulovatelný tepelný výkon (kW)	5,0 - 12,0
Regulovatelný tepelný výkon do prostoru (kW)	1.5 - 4.0
Regulovatelný tepelný výkon do vody (kW)	3.5 - 8.0

Rozměry

Výška (1) x **Šířka** (2) x **Hloubka** (3) (mm)	994 x 760 x 490
Vnitřní rozměr topeniště (š x v x h) / **Maximální délka polen** (mm)	380 x 355 x 260 / 340

Hmotnost podle obložení

kachle (kg)	149

Vzduch

Centrální přívod vzduchu (7) / **průměr** (mm) / **hrdlo součástí kamen**	ano / Ø 100 / ne
Ovládání sekundárního vzduchu	ano
Ovládání primárního vzduchu	ne
Terciární přívod vzduchu	ano
Automatická regulace přívodu vzduchu	ne
Výška osy centrálního přívodu vzduchu od podlahy (8) (mm)	387
Vzdálenost osy centrálního přívodu vzduchu k nejzadnější části výrobku (8.1) (mm)	149

Parametry

Palivo: dřevo / dřevěné brikety [*D / DB*]	
Spotřeba přípustného paliva při jmenovitém výkonu (kg/hod) [*D / DB*]	2,9 / 2,9
Vytápěný prostor (m^3)	100 - 240
Energetická účinnost (%) [*D / DB*]	80,6 / 80,6
Minimální tah komína (Pa)	12
Teplota spalin (°C) [*D / DB*]	250 / 250
Hmotnostní tok spalin (g/s) [*D / DB*]	8,5 / 8,5
Koncentrace CO při 13 % O_2 (mg/Nm^3) [*D / DB*]	1078 / 1078
Koncentrace NO_x při 13 % O_2 (mg/Nm^3) [*D / DB*]	93 / 93
Koncentrace OGC při 13 % O_2 (mg/Nm^3) [*D / DB*]	67 / 67
Koncentrace prachu při 13 % O_2 (mg/Nm^3) [*D / DB*]	35 / 35
Vícenásobné zavírání dvířek	ne

Kouřovod

Připojení kouřovodu (4)	horní / zadní
Průměr kouřovodu (mm)	Ø 150
Výška osy zadního kouřovodu od podlahy (5) (mm)	803
Vzdálenost osy horního kouřovodu k nejzadnější části výrobku (6) (mm)	184

Teplovodní výměník

Ochlazovací smyčka	ne
Teplosměnná plocha výměníku (m^2)	0,25
Maximální pracovní tlak (bar)	2,5
Objem výměníku (l)	6
Regulovatelný tepelný výkon do vody (kW)	3,5 - 8,0
Výška vstupu topné vody od podlahy (12.1) (mm)	671
Výška výstupu topné vody od podlahy (13.1) (mm)	884

Zkoušky

201/2012 Sb.	ano
ČSN EN 13240:2002/A2:2005	ano
I. BImSchV Stufe 2	ano
EKODESIGN / **Sezónní energetická účinnost vytápění** (%) [*D / DB*]	ano / 70,6 / 70,6

Minimální odstupové vzdálenosti od hořlavých materiálů

Z boku / **Zezadu** / **Zepředu** (mm)	200 / 200 / 800

Rozměrový náčrt

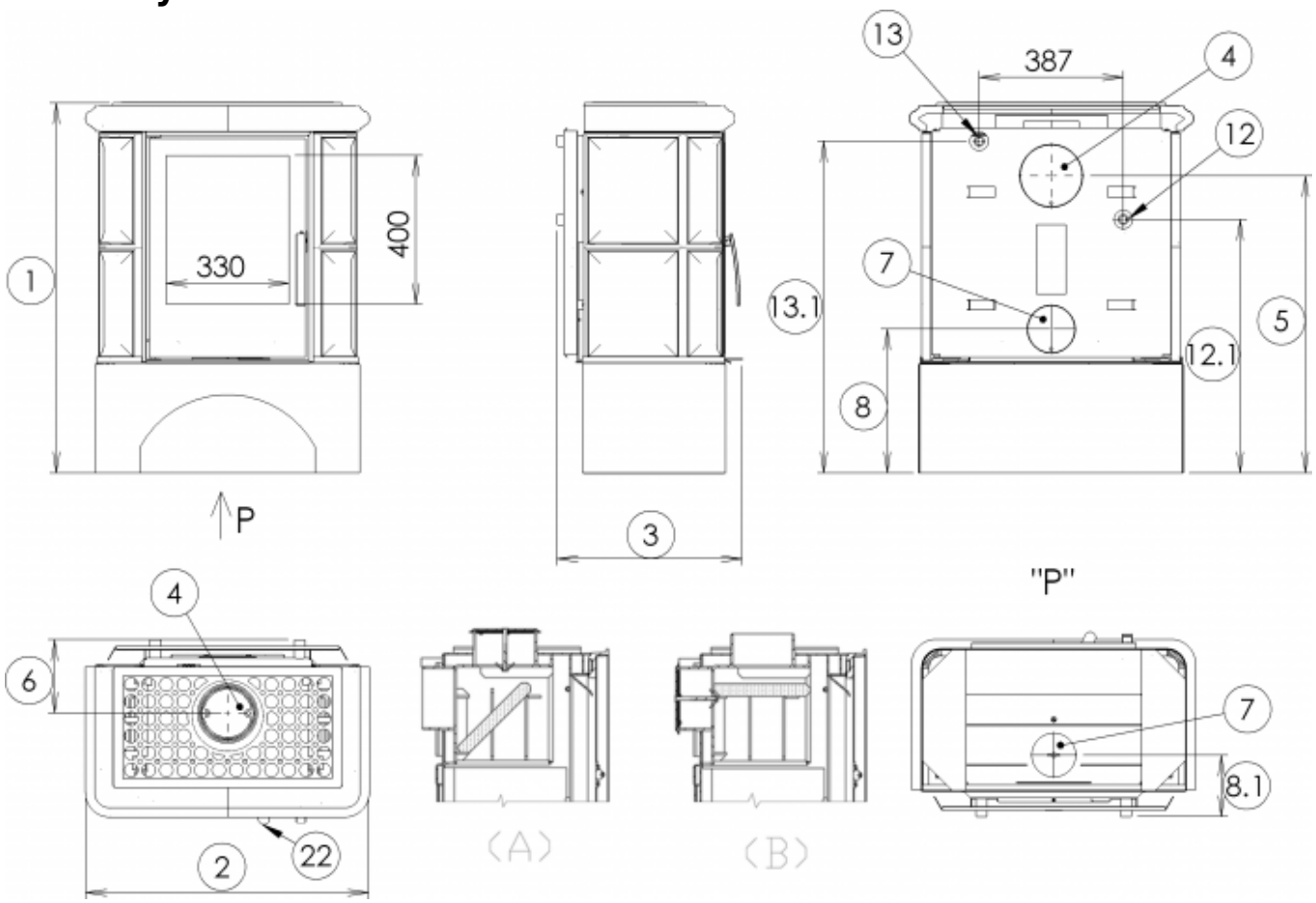

Doplňující informace

1	výška	994 mm
2	šířka	760 mm
3	hloubka	490 mm
4	kouřovod	Ø 150 mm
5	výška osy zadního kouřovodu od podlahy	803 mm
6	vzdálenost osy horního kouřovodu k nejzadnější části výrobku	184 mm
7	centrální přívod vzduchu	Ø 100 mm
8	výška osy centrálního přívodu vzduchu od podlahy	387 mm
8.1	vzdálenost osy centrálního přívodu vzduchu k nejzadnější části výrobku	149 mm
12	vstup topné vody	3/4" vnější
12.1	výška vstupu topné vody od podlahy	671 mm
13	výstup topné vody	3/4" vnější
13.1	výška výstupu topné vody od podlahy	884 mm
22	ovládání intenzity hoření - vpravo otevřeno	

(A) Při napojení zadního kouřovodu, je nutné nastavit rozrážku plamene do šikmé polohy.

(B) Při napojení horního kouřovodu, je nutné nastavit rozrážku plamene do vodorovné polohy.

Montážní schéma

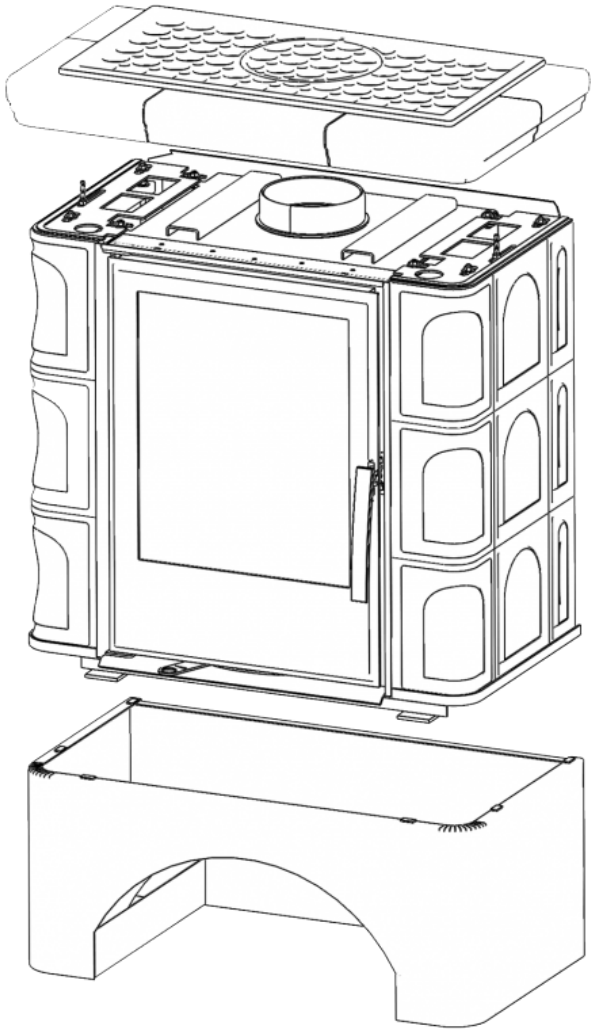

Ovládání produktu

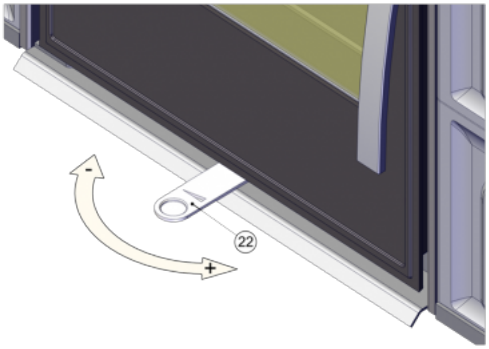

Topení dřevem a dřevěnými briketami
Výkon regulujte jen pomocí ovládání intenzity hoření.

Výrobce: ABX, spol. s r.o., Žitná 1091/3, 408 01 Rumburk, Česká republika
tel.: 412 332 523, 412 333 614, fax: 412 333 521, e-mail: info@abx.cz, web: www.abx.cz
Servis: ABX s r.o., Plynární 1518/12, 408 01 Rumburk, tel.: 412 372 147, fax: 412 375 113, e-mail: reklamace@abx.cz
Stav ke dni: 08.6. 2025