Technický list výrobku (cs)

Kachlová kamna Typ: 353

KARELIE P OX



Technický list výrobku (cs)

Kachlová kamna Typ: 353

KARELIE P OX

Technické parametry

353 KLM

Výkon

Jmenovitý tepelný výkon (kW) / **Regulovatelný tepelný výkon** (kW)	10,0 / 5,0 - 12,0

Rozměry

Výška (1) x **Šířka** (2) x **Hloubka** (3) (mm)	1377 x 940 x 530
Vnitřní rozměr topeniště (š x v x h) / **Maximální délka polen** (mm)	600 x 300 x 290 / 550

Hmotnost podle obložení

kachle (kg)	235

Vzduch

Centrální přívod vzduchu (7) / **průměr** (mm) / **hrdlo součástí kamen**	ano / Ø 100 / ano
Ovládání sekundárního vzduchu / **Ovládání primárního vzduchu** / **Terciární přívod vzduchu**	ano / ano / ne
Automatická regulace přívodu vzduchu	ne
Výška osy centrálního přívodu vzduchu od podlahy (8) (mm)	410
Vzdálenost osy centrálního přívodu vzduchu k nejzadnější části výrobku (8.1) (mm)	113
Tepelná ztráta vzduchu V_h (m^3/hod)	-

Parametry

Klasifikace výrobku	Typ BE
Palivo: dřevo / dřevěné brikety [*D / DB*]	
Spotřeba přípustného paliva při jmenovitém výkonu (kg/hod) [*D / DB*]	3,1 / 3,1
Vytápěný prostor (m^3)	100 - 240
Energetická účinnost (%) [*D / DB*]	80,0 / 80,0
Sezónní energetická účinnost η_s (%)	70,0
Index energetické účinnosti EEI / **Třída energetické účinnosti**	106 / A
Minimální tah komína (Pa)	12
Výstupní teplota spalin (°C) [*D / DB*]	283 / 283
Hmotnostní tok spalin (g/s) [*D / DB*]	10,7 / 10,7
Koncentrace CO při 13 % O_2 (mg/Nm^3) [*D / DB*]	1024 / 1024
Koncentrace NO_x při 13 % O_2 (mg/Nm^3) [*D / DB*]	83 / 83
Koncentrace OGC při 13 % O_2 (mg/Nm^3) [*D / DB*]	70 / 70
Koncentrace prachu při 13 % O_2 (mg/Nm^3) [*D / DB*]	38 / 38
Vícenásobné zavírání dvířek	ne
Přerušovaný provoz (INT) / Nepřetržitý provoz (NOC)	INT

Kouřovod

Připojení kouřovodu (4)	horní / zadní
Průměr kouřovodu (mm)	Ø 150
Výška osy zadního kouřovodu od podlahy (5) (mm)	1195
Vzdálenost osy horního kouřovodu k nejzadnější části výrobku (6) (mm)	142
Teplotní třída komínu	T400 G
Maximální zatížení komínu m_{chim} (kg)	-
Připojení na společný komín	ne

Zkoušky

201/2012 Sb.	ano
ČSN EN 16510-1 ed.2:2024	ano
ČSN EN 16510-2-1:2025	ano
I. BImSchV Stufe 2	ano
EKODESIGN	ano

Minimální odstupové vzdálenosti od hořlavých materiálů

Strop d_C (mm)	>800
Část před sklem d_P (mm)	800
Podlaha v přední části d_F (mm)	400
Podlaha spodní část d_B (mm)	0
Boční oblast sálání d_L (mm)	400
Boční část - výklenek d_{SA} (mm)	-
Boční část d_S (mm)	200
Zadní část d_R (mm)	250
Minimální vzdálenost od stěn z nehořlavých materiálů d_{non} (mm)	50

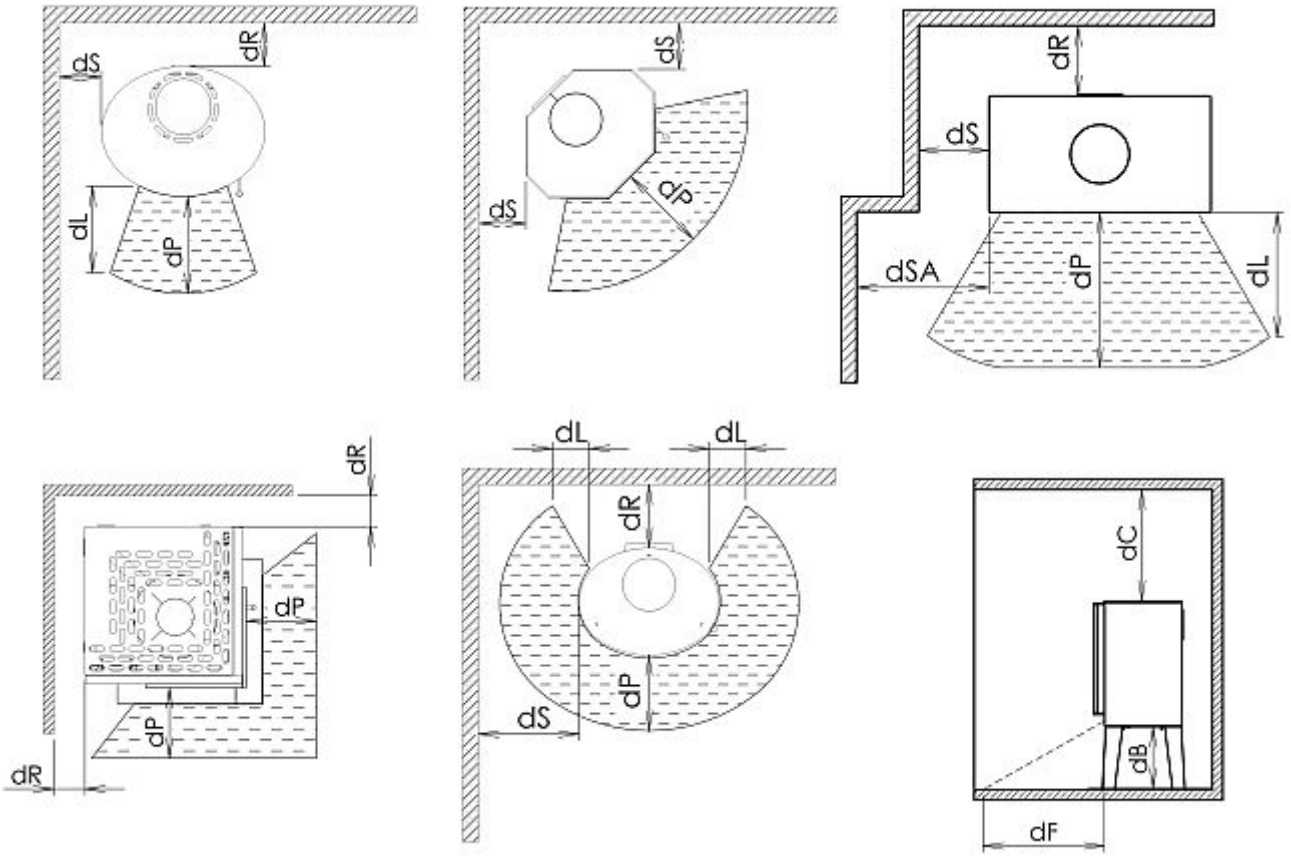

Rozměrový náčrt

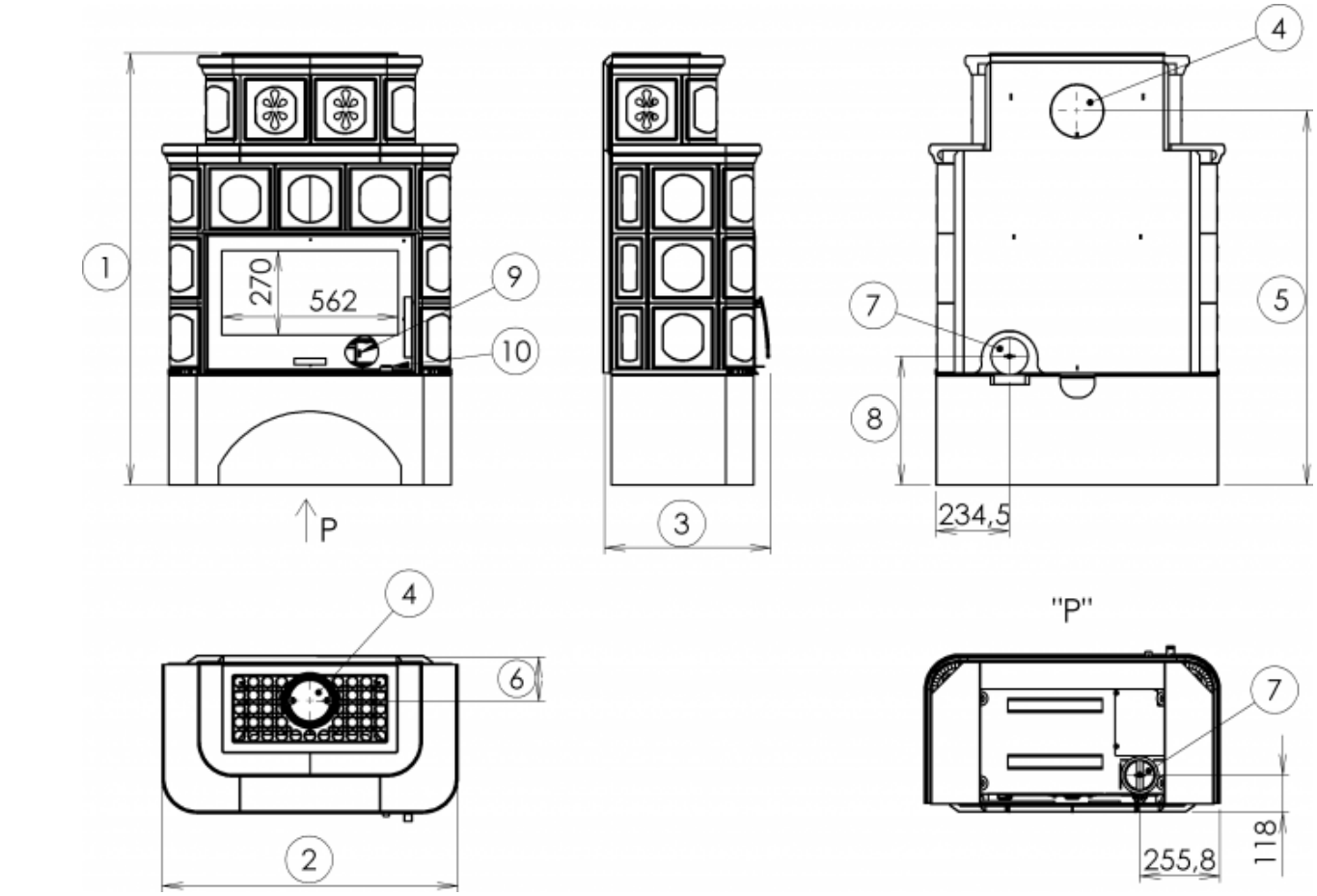

Doplňující informace

1	výška	1377 mm
2	šířka	940 mm
3	hloubka	530 mm
4	kouřovod	Ø 150 mm
5	výška osy zadního kouřovodu od podlahy	1195 mm
6	vzdálenost osy horního kouřovodu k nejzadnější části výrobku	142 mm
7	centrální přívod vzduchu	Ø 100 mm
8	výška osy centrálního přívodu vzduchu od podlahy	410 mm
9	ovládání primárního přívodu vzduchu - vysunuto otevřeno	
10	ovládání sekundárního přívodu vzduchu - vysunuto otevřeno	

Montážní schéma

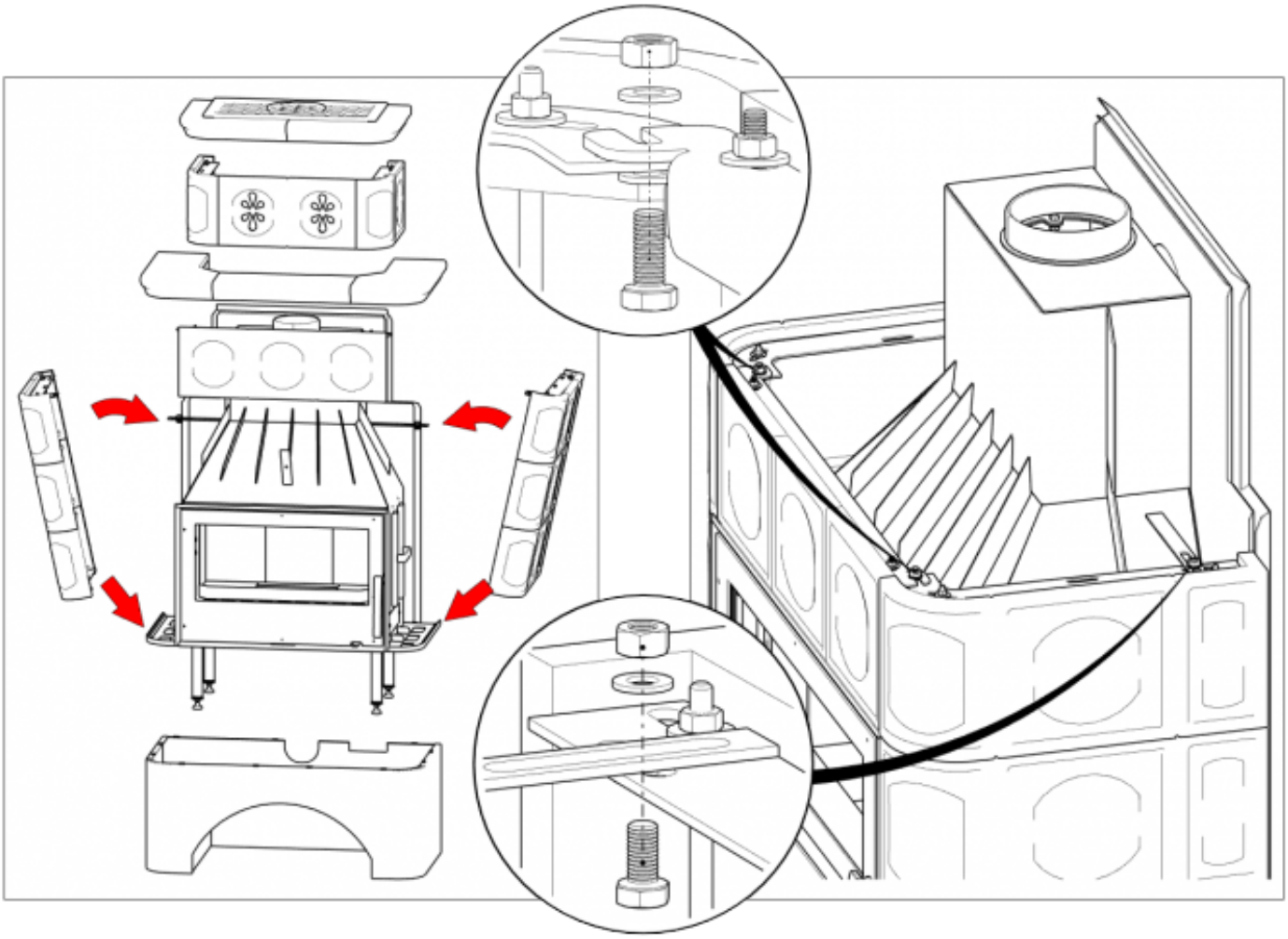

Ovládání produktu

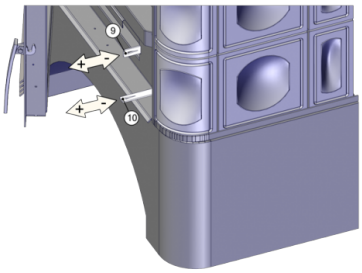

Topení dřevem a dřevěnými briketami

Výkon regulujte jen pomocí sekundárního regulátoru vzduchu (pozice 10). Primární přisávání vzduchu (pozice 9) výrobce doporučuje po rozhoření kamen uzavřít zcela či téměř.

Výrobce: ABX, spol. s r.o., Žitná 1091/3, 408 01 Rumburk, Česká republika

tel.: 412 332 523, 412 333 614, fax: 412 333 521, e-mail: info@abx.cz, web: www.abx.cz

Servis: ABX s r.o., Plynární 1518/12, 408 01 Rumburk, tel.: 412 372 147, fax: 412 375 113, e-mail: reklamace@abx.cz

Stav ke dni: 20.7. 2025